CATALOGO PARTI DI RICAMBIO
PARTS CATALOG
CATALOGUE PIECES DE RECHANGE
ERSATZTEILKATALOG



CAGIVA WMX 250/88 CROSS

Part. N° 54220

INFORMAZIONI GENERALI

Questo catalogo è stato preparato per richiedere con esattezza le parti di RICAMBIO del motociclo **WMX 250/88 CROSS.**
Nelle ordinazioni indicare sempre e solamente:
1) il numero dei particolari seguito dalla descrizione;
2) il colore per i pezzi verniciati o comunque colorati;
3) il numero d'identificazione (matricola) del motociclo.
Le indicazioni di destra e sinistra si riferiscono ai due lati della macchina rispetto al guidatore seduto in sella.

GENERAL INFORMATION

This catalog has been prepared for your convenience when ORDERING PARTS for **WMX 250/88 CROSS** Motorcycle.
The following instructions should be followed very carefully when ordering parts:
1) indicate part number and description;
2) indicate colour for painted or couloured parts;
3) indicate V.I.N. number.
Right side and left side indicated in this catalog are referred to rider seating on motorcycle.

INFORMATIONS GENERALES

Ce catalogue a été préparé pour faciliter le client dans sa commande de pièces de RECHANGE pour la motocyclette **WMX 250/88 CROSS.**
Pour toute commande, indiquer toujours et soulements:
1) le numéro de la piece suivi de sa description;
2) la couleur des pièces peintes ou coulorés;
3) le numéro d'identification (matricule) de la motocyclette.
Les indications de droite et gauche se rapportent aux deux côtes de la motocyclette par rapport au conducteur assis sur la selle.

ALLGEMEINE INFORMATIONEN

Dieser Katalog wurde vorbereitet um die Möglichkeit zu geben, dass die ERSATZTEILE mit höchster Genaulgkeit angefordet werdwn Können und zwar für das Motorrad **WMX 250/88 CROSS.**
1) den Auftägen ist immer und nur folgendes anzugeben;
2) die Farbe für die lakierten oder farbigen Teile;
3) die Herstellungsnummer des Motorrades;
Die Angaben für rechts und links beziehen sich auf die beiden Seiten des Motorrades und zwar so gesehen, wie es der Fahrer siht, wenn er im Sattel zitzt.

NOTE - LIST - NOTES - NOTE:

F.m.: Fino alla matricola - Until V.I.N. - Jusqu'au matricule - Bis zu Matrikel
D.m. : Dalla matricola - From V.I.N. - Du matricule - Vom Matrikel

AUS	:	Australia, Australia, Australie, Australien
B	:	Belgio, Belgium, Belgique, Belgien
BR	:	Brasile, Brazil, Brasile, Brasilien
CDN	:	Canada, Canada, Canada, Kanada
CH	:	Svizzera, Switzerland, Suisse, Schweizer
D	:	Germania, Germany, Allemagne, Deutschland
DK	:	Danimarca, Denmark, Danemark, Dänemark
E	:	Spagna, Spain, Espagne, Spanien
F	:	Francia, France, France, Frankreich
GB	:	Gran Bretagna, Great Britain, Grand Bretagne, Groos Britan
GR	:	Grecia, Greece, Grèce, Griechenland
I	:	Italia, Italy, Italie, Italien
N	:	Norvegia, Norway, Norvège, Norwegen
NL	:	Olanda, Holland, Hollande, Holland
S	:	Svezia, Sweden, Suède, Schweden
SF	:	Finlandia, Finald, Finlande, Finnland
TA	:	Tahiti, Tahiti, Tahiti, Tahiti
USA	:	Stati Uniti d'Ameria, United States of America, Etats Units d'Amerique, Verenigte Staaten von Amerika

Il n° di matricola iniziale del modello **WMX 250/88 CROSS** è 2P000250
The initial serial number for the **WMX 250/88 CROSS** model is 2P000250
Le matricule initial du modèle **WMX 250/88 CROSS** est 2P000250
Die Seriennummer des Modells **WMX 250/88 CROSS** beginnt mit 2P000250

Dati indicativi soggetti a modifiche senza impegno di preavviso.
All data are subject to modification without prior notice.
Données indicatif sujet au modifications sans obligation de préavis.
Änderungen Vorbehalten.

Emesso: Novembre 1987
Issued: November 1987
Imprimé: Novembre 1987
Herausgegeben: November 1987

INDICE - INDEX
INDEX - INHALTSVERZEICHNIS

WMX 250/88 CROSS

	Tavola Drawing Table Bild	DENOMINAZIONE	DESCRIPTION	DESIGNATION	BEZEICHNUNG	PAG.
A4	1	ATTREZZI DI ASSISTENZA	SERVICE TOOLS	OUTILS D'ASSISTANCE	HILFSAUSRÜSTUNG	5
A6	2	TESTA, CILINDRO, PISTONE, MANOVELLISMO	CYLINDER HEAD, CYLINDER, PISTON, CRANKSHAFT	CULASSE, CYLINDRE, PISTON, VILEBREQUIN	ZYLINDERKOPF, ZYLINDER, KOLBEN, KURBELTRIEB	7
A10	3	DISTRIBUZIONE	VALVE TIMING	DISTRIBUTION	VENTILSTEUERUNG	11
A12	4	RAFFREDDAMENTO	COOLING	REFROIDISSEMENT	WASSERKÜHLUNG	13
A14	5	BASAMENTO	CRANKCASE	CARTER	GEHÄUSE	15
B1	6	COPERCHI BASAMENTO	CRANKCASE COVERS	COUVERCLES CARTER	GEHÄUSEDECKEL	17
B3	7	AVVIAMENTO	STARTER	DÉMARRAGE	ANLASSER	19
B5	8	TRASMISSIONE PRIMARIA, FRIZIONE	PRIMARY DRIVE, CLUTCH	TRASMISSION PRIMAIRE, EMBRAYAGE	ERSTER ANTRIEB, KUPPLUNG	21
B7	9	CAMBIO VELOCITÀ	TRANSMISSION	BOÎTE DE VITESSE	WECHSELGETRIEBE	23
B11	10	COMANDO CAMBIO	SHIFTER	COMMANDE DE VITESSE	GANGSCHALTUNG	27
B13	11	PARTE ELETTRICA	IGNITION SYSTEM	PARTIES ELECTRIQUES	ELEKTRISCHE TEILE	29
C1	12	CARBURATORE	CARBURETOR	CARBURATEUR	VERGASER	31
C5	13	ASPIRAZIONE E FILTRO ARIA	AIR BOX AND FILTER	ASPIRATION ET FILTRE	ANSAUGEN UND FILTER	35
C7	14	TELAIO	FRAME ASSEMBLY	CHÂSSIS	RAHMEN	37
C9	15	SOSPENSIONE ANTERIORE	FRONT FORK ASSEMBLY	SUSPENSION AVANT	TELESKOPGABEL	39
D1	16	FORCELLONE E SOSPENSIONE POSTERIORE	SWING ARM AND REAR SUSPENSION	FOURCHE ET SUSPENSION ARRIÈRE	GABEL UND HINTERAUFHÄNGUNG	45
D5	17	MANUBRIO E COMANDI	HANDLEBAR AND CONTROLS	GUIDON ET COMMANDES	LENKER UND STEUERORGANE	49
D7	18	COMANDO FRENO POSTERIORE	REAR BRAKE CONTROL	COMMANDE FREIN ARRIÈRE	HINTERBREMSE	51
D9	19	CARENATURE, PARAFANGHI, SELLA,	FENDERS, CHAIN GUARD, SEAT,	CARENATURES, GARDE-BOUES, SIÈGE,	VERKLEIDUNG, KOFTLÜGEL, SATTEL,	
D11		LIBRETTO USO E MANUTENZIONE	OWNER'S MANUAL	EMPLOI D'ENTRETIEN	HANDBUCH	53
D11	20	SERBATOIO CARBURANTE	GAS TANK	RESERVOIR CARBURANT	KRAFTSTOFFBEHÄLTER	55
D13	21	SCARICO	EXHAUST SYSTEM	TUYAU D'ECHAPPEMENT	AUSPUFFROHR	57
E1	22	RUOTA ANTERIORE	FRONT WHEEL	ROUE AVANT	VORDERRAD	59
E5	23	RUOTA POSTERIORE	REAR WHEEL	ROUE ARRIÈRE	HINTERRAD	63
M1	24	CARATTERISTICHE TECNICHE	TECHNICAL DATA	DONNEES TECHNIQUES	TECHNISCHE DATEN	66
F1		INDICE NUMERICO				

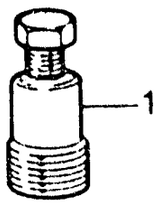
1

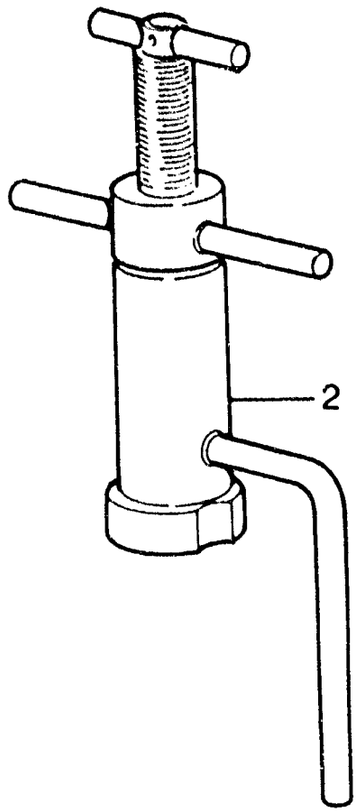
2

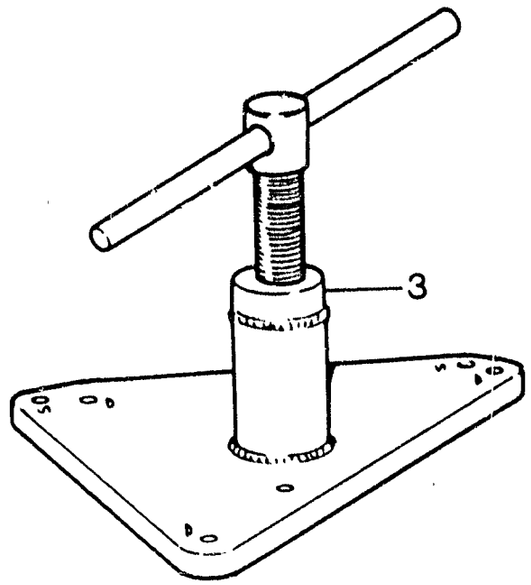
3

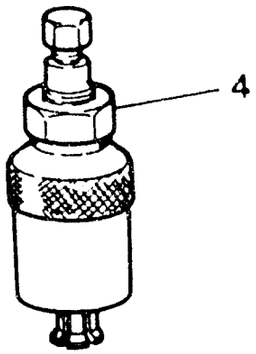
4

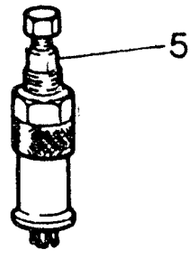
5

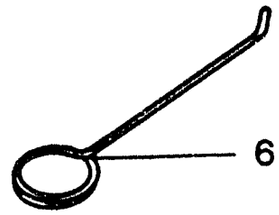
6

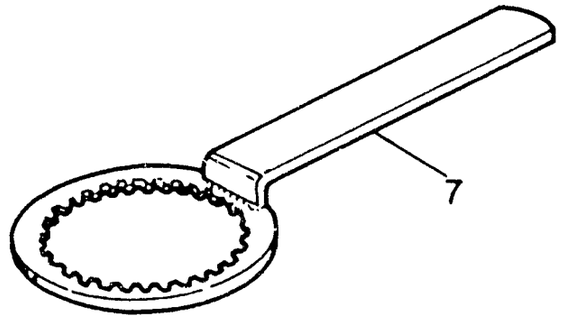
7

ATTREZZI DI ASSISTENZA - SERVICE TOOLS
OUTILS D'ASSISTANCE - HILFAUSRÜSTUNG

TAVOLA DRAWING TABLE BILD **1** — **WMX 250/88 CROSS**

Note Notes Notes Marke	Index No Pos Pos	Code N Part No N Cod Best Nr	DENOMINAZIONE	DESCRIPTION	DESIGNATION	BEZEICHNUNG	Q.ty Q.tà Q.te M.ge	Validity Validità Validité Gültig
	1	40907	Estrattore rotore accensione	Rotor puller	Extracteur pour rotor allumage	Auszieher rotor zundung	1	
	2	58256	Attrezzo mont. alb. motore nel carter sinistro	Installing tool. crankshaft left	Outil pour montage vilebrequin dans le demicarter G.	Werkzeug um kubelw ins rechts halbegehause zu montieren	1	
	3	58258	Attrezzo separaz. semicarter	Crankcase splitting tool	Outil pour demontage carters	Werkzeug um [illegible]ause	1	
	4	43720	Estrattore per cuscinetto albero comando cambio	Tool for bearing	Extracteur pour roulement	Abzieher fur roll[illegible]ers	1	
	5	43824	Estrattore per boccole a rullini rinvio com valvola, cuscinetto pompa acqua e rinvio com. valvola	Extracteur for roller bearing bushing valve drive gear, bushing water pump and valve drive gear	Extracteur pour coquillé à aiguille renvoi com. soupape, palier pompe et renvoi com. soupape	Abzieher fur Lagerrollebuchse Ventilantrieborgelage, wasserpumpelagerund	1	
	6	46412	Attrezzo controllo distanza tra valvola di scanco e pistone	Control tool between relief valve and piston	Outil controlle écartement soupape décharge et piston	Kontrollwerkzeug Abstand ablassventil und Kolben	1	
	7	39524	Chiave bloccaggio mozzo frizione	Clutch hub retaining wrench	Cléf d'arret moyeau embrayage	Halterungsschlussel der Kupplungsnabe	1	

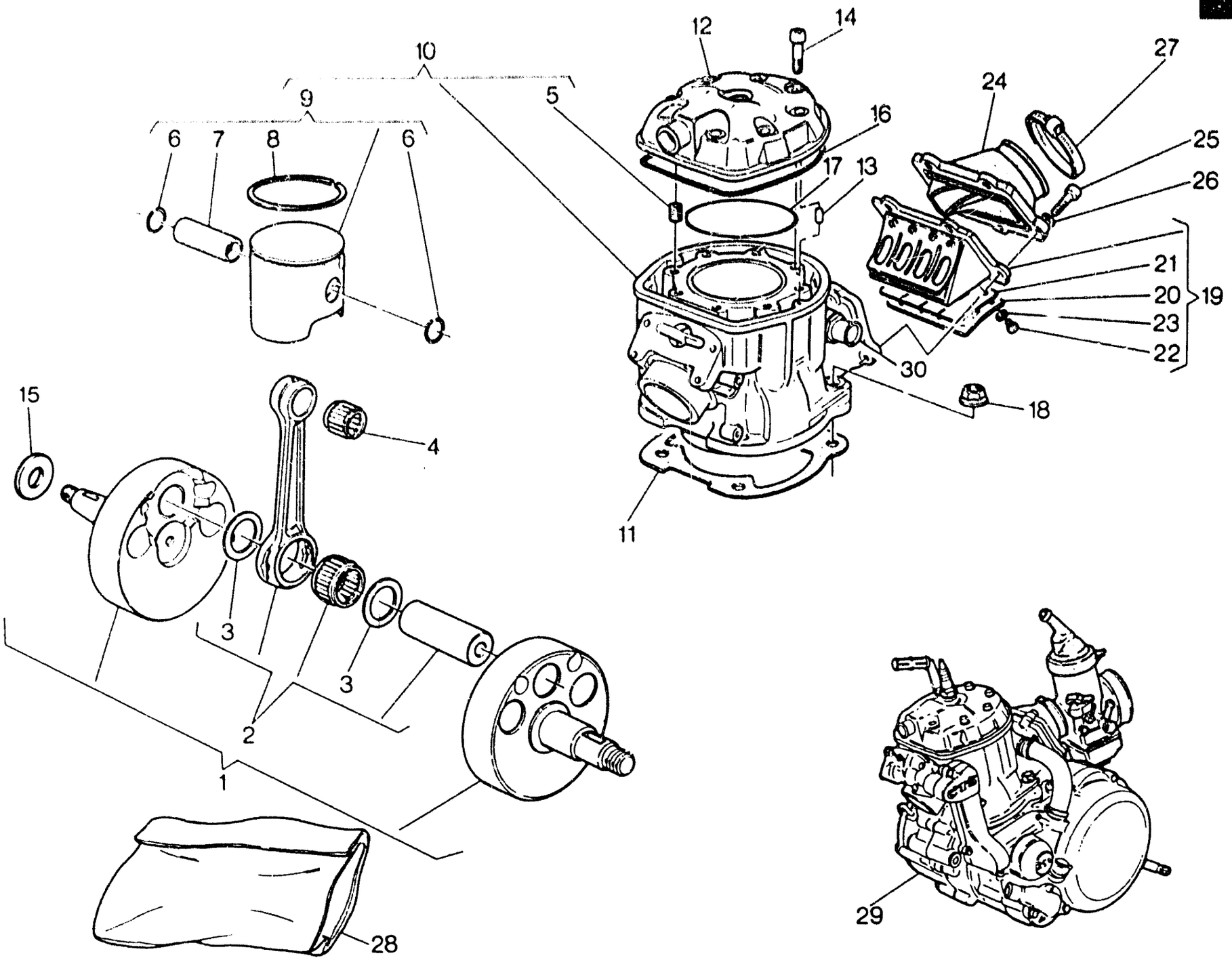
10
9
6
7
8
6
5
12
14
16
17
13
27
24
25
26
21
20
23
22
19
30
18
15
4
3
3
2
1
11
28
29

Note Notes Notes Marke	Index No. Pos. Pos.	Code N Part. No N Cod Best. Nr.	DENOMINAZIONE	DESCRIPTION	DESIGNATION	BEZEICHNUNG	Q.ty Q.tà Q.te M.ge	Validity Validité Validité Gültig
	1	50624	Assieme albero motore	Crankshaft assy	Vilebrequin compl.	Kurbelwelle kpl.	1	
•	2	50632/1	Biella motore completa (BIANCA)	Connecting rod compl. (WHITE)	Bielle compl. (BLANCHE)	Pleuelstange kpl. (WEISS)	1	
		50632/2	Biella motore completa (BIANCA)	Connecting rod compl. (WHITE)	Bielle compl. (BLANCHE)	Pleuelstange kpl. (WEISS)	1	
		50632/3	Biella motore completa (NERA)	Connecting rod compl. (BLACK)	Bielle compl. (NOIRE)	Pleuelstange kpl. (SCHWARZ)	1	
		50632/4	Biella motore completa (NERA)	Connecting rod compl. (BLACK)	Bielle compl. (NOIRE)	Pleuelstange kpl. (SCHWARZ)	1	
		50632/5	Biella motore completa (ROSSA)	Connecting rod compl. (RED)	Bielle compl. (ROUGE)	Pleuelstange kpl. (ROTE)	1	
		50632/6	Biella motore completa (VERDE)	Connecting rod compl. (GREEN)	Bielle compl. (VERTE)	Pleuelstange kpl. (GRÜN)	1	
		50632/7	Biella motore completa (GIALLA)	Connecting rod compl. (YELLOW)	Bielle compl. (JAUNE)	Pleuelstange kpl. (GELB)	1	
	3	50629	Rondella di rasamento	Thrust washer	Rondelle d'épaulement	Anlaufscheibe	2	
•	4	17826/1	Cusc. a rull.per piede di biella (-2÷-4)	Needle bearing for small end rod	Roul. à aiguil. pour pied de biel.	Nadelkafig fur Pleuelauge	1	
		17826/2	Cusc. a rull.per piede di biella (-1÷-3)	Needle bearing for small end rod	Roul. à aiguil. pour pied de biel.	Nadelkafig fur Pleuelauge	1	
		17826/3	Cusc. a rull.per piede di biella (0÷-2)	Needle bearing for small end rod	Roul. à aiguil. pour pied de biel.	Nadelkafig fur Pleuelauge	1	
		17826/4	Cusc. a rull.per piede di biella (-1÷-3)	Needle bearing for small end rod	Roul. à aiguil. pour pied de biel.	Nadelkafig fur Pleuelauge	1	
		17826/5	Cusc. a rull.per piede di biella (0÷-2)	Needle bearing for small end rod	Roul. à aiguil. pour pied de biel.	Nadelkafig fur Pleuelauge	1	
		17826/6	Cusc. a rull.per piede di biella (-3÷-5)	Needle bearing for small end rod	Roul. à aiguil. pour pied de biel.	Nadelkafig fur Pleuelauge	1	
		17826/7	Cusc. a rull.per piede di biella (-3÷-5)	Needle bearing for small end rod	Roul. à aiguil. pour pied de biel.	Nadelkafig fur Pleuelauge	1	
	5	49792	Heli-coil	Inserted thread	Filetage appliq.	Gewindeinsatz	8	
	6	57252	Anello ritegno spinotto	Circlip	Bague fix.	Sicherungsring	2	
•	7	56706/1	Spinotto (NERO)	Pin (BLACK)	Axe (NOIRE)	Bolzen (SCHWARZ)	1	
		56706/2	Spinotto (BIANCO)	Pin (WHITE)	Axe (BLANC)	Bolzen (WEISS)	1	
		56706/3	Spinotto (BIANCO)	Pin (WHITE)	Axe (BLANC)	Bolzen (WEISS)	1	
		56706/4	Spinotto (NERO)	Pin (BLACK)	Axe (NOIRE)	Bolzen (SCHWARZ)	1	
		56706/5	Spinotto (NERO)	Pin (BLACK)	Axe (NOIRE)	Bolzen (SCHWARZ)	1	
		56706/6	Spinotto (NERO)	Pin (BLACK)	Axe (NOIRE)	Bolzen (SCHWARZ)	1	
		56706/7	Spinotto (BIANCO)	Pin (WHITE)	Axe (BLANC)	Bolzen (WEISS)	1	
	8	55917	Segmento	Ring	Bague	Ring	1	
	9		Assieme Pistone	Piston assy	Piston compl.	Kolben kpl.		
		56704/1	B: ∅ 69,95 mm					
		56704/2	C: ∅ 69,96 mm					
		56704/3	D: ∅ 69,97 mm					
		56704/4	E: ∅ 69,98 mm					
	10	48218	Assieme cilindro	Cylinder assy	Cylindre compl.	Zylinder kpl.	1	
	11		Guarnizione	Gasket	Joint	Dichtung	1	
		48223/3	Sp. 0,3 mm.					
		48223/4	Sp. 0,4 mm.					
		48223/5	Sp. 0,5 mm.					
		48223/6	Sp. 0,6 mm.					
		48223/7	Sp. 0,7 mm.					
		48223/8	Sp. 0,8 mm.					
	12	48106	Testa motore	Cylinder head	Culasse	Zylinderkopf	1	
	13	38520	Spina rif. testa	Split pin	Goupille	Federhulse	2	
	14	N2513-G22	Vite fissaggio testa	Stud bolt	Goujon prisonnier	Stiftschraube	8	

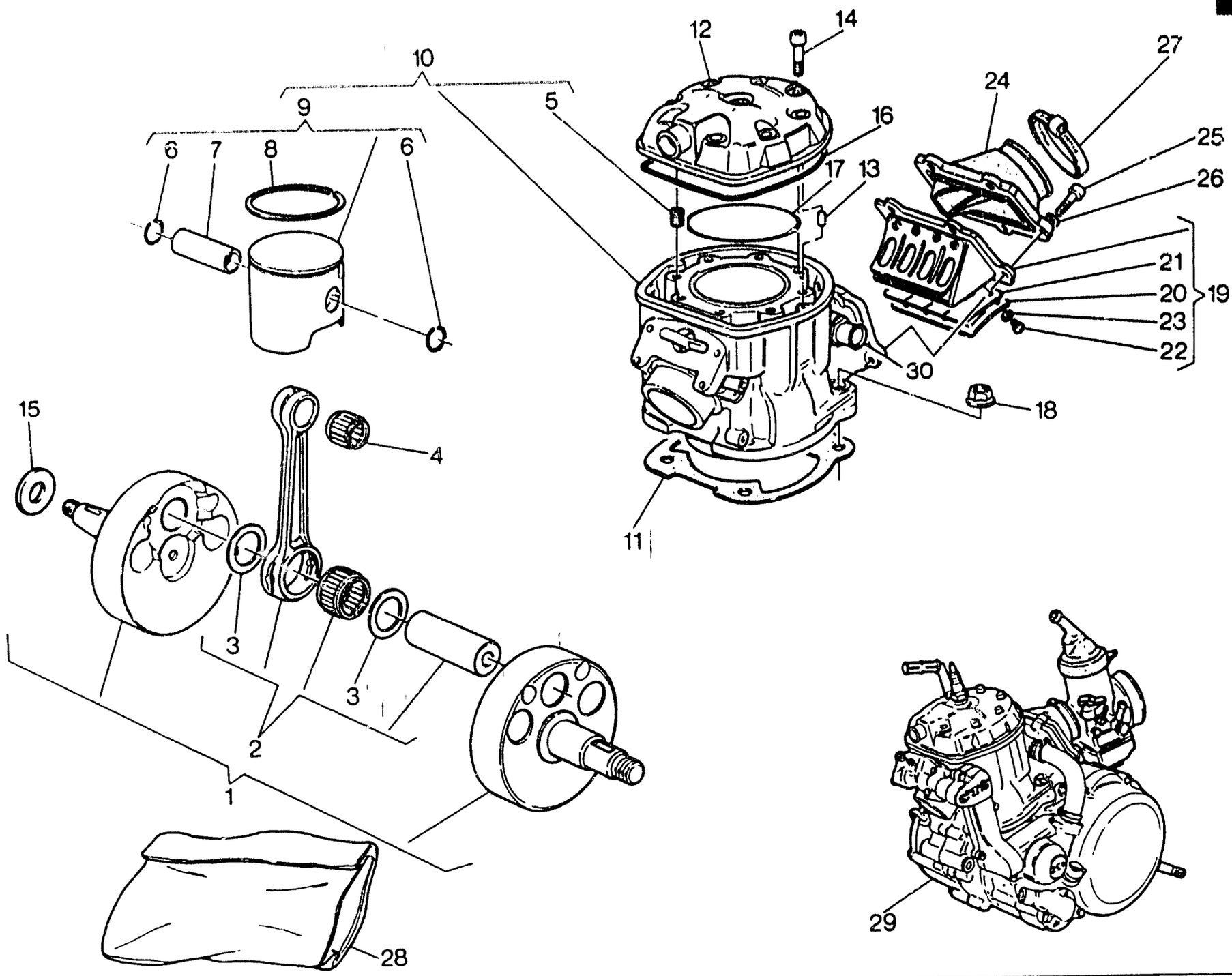
10
9
6
7
8
6
5
12
14
27
24
16
25
17
13
26
21
20
19
23
22
30
18
15
4
3
3
2
1
11
28
29

Note Notes Notes Marke	Index No. Pos. Pos.	Code N. Part. No N. Cod Best Nr.	DENOMINAZIONE	DESCRIPTION	DESIGNATION	BEZEICHNUNG	Q.ty Q.tà Q.te M.ge	Validity Validità Validité Gültig
	15		Rosetta di rasamento	Thrust washer	Rondelle d'épaulement	Anlaufscheibe	1	
		10350/30	Sp. 0,3 mm.					
		10350/40	Sp. 0,4 mm.					
		10350/50	Sp. 0,5 mm.					
	16	48225	Guarnizione OR esterna	«O» Ring	Joint «O»	O-Ring	1	
	17	44117	Guarnizione OR interna	«O» Ring	Joint «O»	O-Ring	1	
	18	38624	Dado	Nut	Ecrou	Mutter	4	
	19	51342	Valvola aspirazione compl.	Inlet valve assy.	Soupape d'aspiration compl.	Einlassventil kpl.	1	
	20	51215	Piastrina fermo corsa lamella	Plate	Plaque	Platte	2	
	21	51214	Lamella	Plate	Lame	Blattchen	2	
	22	35408	Vite	Screw	Vis	Schraube	8	
	23	N15533-G22	Rosetta elastica	Spring washer	Rondelle élastique	Federscheibe	8	
	24	56224	Raccordo carburatore	Union	Raccord	Vergaseranschluss	1	
	25	N2510-G22	Vite	Screw	Vis	Schraube	5	
	26	N15504-G22	Rosetta	Washer	Rondelle	Scheibe	5	
	27	37906	Fascetta	Clamp	Collier	Schelle	1	
	28	54217	Gruppo guarniz.e anelli di tenuta motore	Engine seal set	Jeu joints moteur	Dichtungsgruppe	1	
	29	54227	Motore completo di carbur., leve avviam. comando cambio, frizione e candela	Engine assy with carbure., starting lever gearbox, clutch control lever, spark plug	Moteur complet de carburateur, leviers demarrage, commande changement de vitesse	Motor mit Vergaser, Anlasser, Ganghebel Kupplung und Zundkerze kpl.	1	
	30	52704	Raccordo	Union	Raccord	Anschluss	1	
			•: Fornire in accordo con la selezione riportata. (esempio: la gabbia 17826/1 deve essere accoppiata con la biella 50632/1 e con lo spinotto 56706/1; lo stesso vale per le altre selezioni).	•: Supply as per described selection. (f.i.: the bearing N° 17826/1 must be matched with the connecting rod 50632/1 and the piston pin N°. 56706/1; the same is valid for the other selections).	•: Livraison à effectuer selon la sélect. citeé. (par ex.: le roulement N. 17826/1 doit etre livré avec la bielle N.50632/1 et l'axe N. 56706/1; la meme vaut pour autres sélections).	•:Laut der angegebenen Aufsellung liefern. (z.B.:der Kafig Nr.17826/1 muss zusammen mit der Pleuelstage Nr. 50632/1 und dem Kolbenbolzen Nr. 56706/1 gesandt werden; dasselbe gilt fuer die anderen Ausfstellungen).		

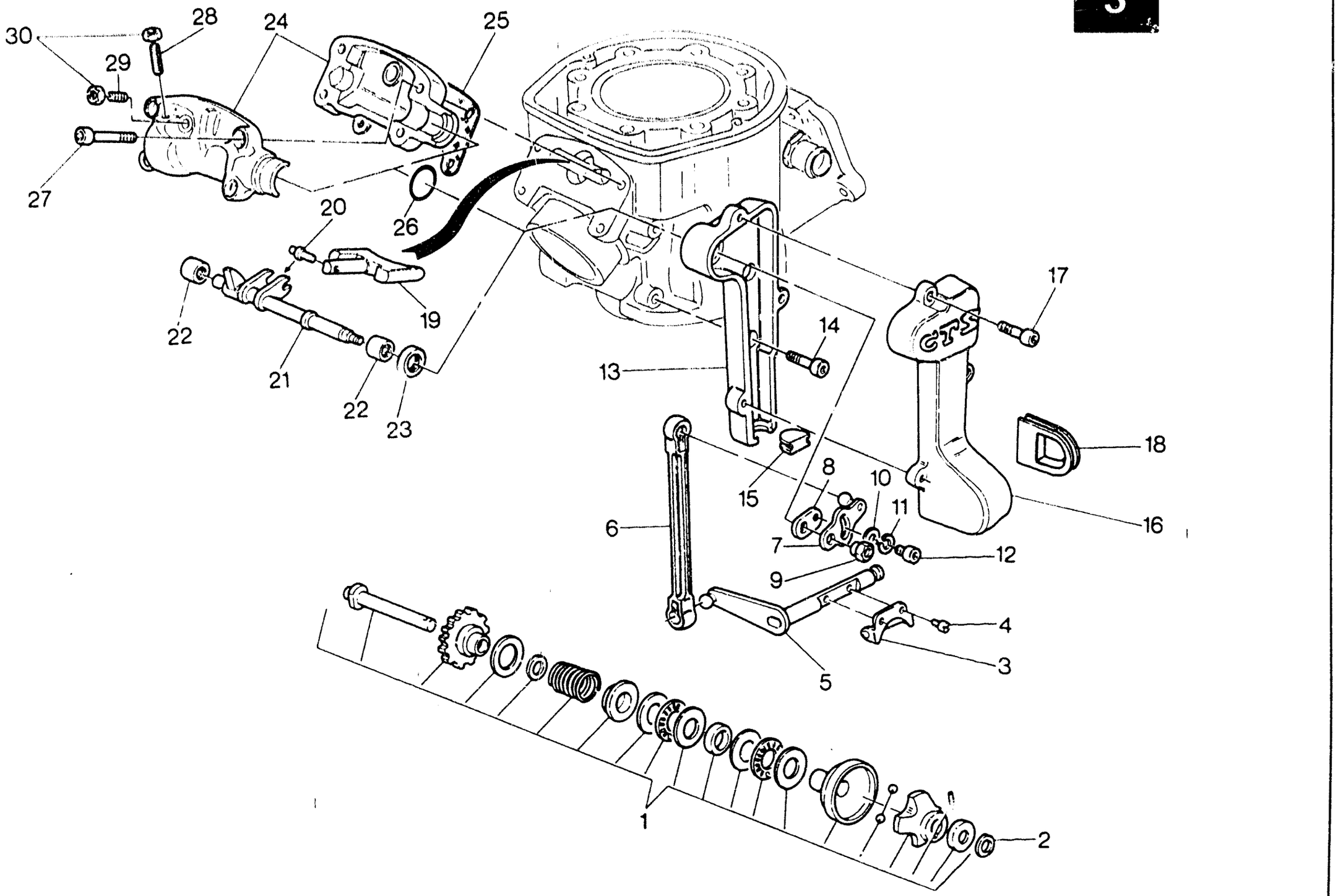
30
28
24
25
29
27
20
26
22
19
21
22
23
17
14
13
18
8
10
15
11
16
6
7
12
9
4
5
3
1
2

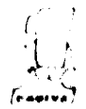

DISTRIBUZIONE - VALVE TIMING
DISTRIBUTION - VENTILSTEUERUNG

TAVOLA
DRAWING
TABLE
BILD

3

WMX 250/88 CROSS

Note Notes Notes Marke	Index No Pos Pos	Code N Part No N Cod Best Nr	DENOMINAZIONE	DESCRIPTION	DESIGNATION	BEZEICHNUNG	Q ty Q tà Q te M ge	Validity Validità Validité Gültig
	1	57017	Regolatore comando valvola di scarico	Valve drive regulator	Registre com. soupape	Regler fur Abzapventilantrieb	1	
	2	34292/3	Rosetta di rasamento sp. 0,3 mm.	Thrust washer	Rondelle d'épaulement	Anlaufscheibe	1	
		34292/4	Rosetta di rasamento sp. 0,4 mm	Thrust washer	Rondelle d'épaulement	Anlaufscheibe	1	
		34292/5	Rosetta di rasamento sp. 0,5 mm.	Thrust washer	Rondelle d'épaulement	Anlaufscheibe	1	
		34292/6	Rosetta di rasamento sp. 0,6 mm.	Thrust washer	Rondelle d'épaulement	Anlaufscheibe	1	
	3	35620	Forcella comando valvola	Toggle valve drive	Fourchette compl. soupape	Gestangegabel	1	
	4	N2870-G22	Vite	Screw	Vis	Schraube	2	
	5	57019	Assieme alberino rinvio	Countershaft assy	Arbre de renvoi compl.	Vorgelegewelle kpl.	1	
	6	57027	Astina per leva	Rod	Barre	Stange	1	
	7	57022	Assieme leva comando	Lever assy	Levier complete	Hebel kpl	1	
	8	57024	Leva	Lever	Levier	Hebel	1	
	9	52545	Dado	Nut	Ecrou	Mutter	1	
	10	N15503-G22	Rosetta piana	Flat washer	Rondelle	Scheibe	1	
	11	N15535-G22	Rosetta elastica	Spring washer	Rondelle élastique	Federscheibe	1	
	12	N2482-G22	Vite	Screw	Vis	Schraube	1	
	13	57030	Base per coperchio	Cover basis	Socle pour couvercle	Deckel Basis	1	
	14	N7330-G22	Vite	Screw	Vis	Schraube	2	
	15	50557	Tappo	Plug	Bouchon	Verschluss	1	
	16	57031	Coperchio	Cover	Couvercle	Deckel	1	
	17	N2483-G22	Vite	Screw	Vis	Schraube	3	
	18	50559	Guarnizione	Gasket	Joint	Dichtung	1	
	19	48171	Valvola scarico	Exhaust valve	Soupape échappement	Auslass-Ventil	1	
	20	36334	Perno	Pin	Pivot	Stift	1	
	21	57018	Perno com. valvola	Pin	Pivot	Stift	1	
	22	31748	Boccola a rullini	Needle bearing	Roulement a aiguilles	NadelKafig	2	
	23	38519	Anello di tenuta	Seal ring	Bague d'étanchéité	Dichtungsring	1	
	24	57029	Assieme supp. e coperchio	Holder and cover assy	Support et couvercle compl.	Halter u. Deckel kpl.	1	
	25	42202	Guarnizione	Gasket	Joint	Dichtung	1	
	26	36380	Anello OR	«O» Ring	Joint «OR»	«O» Ring	1	
	27	N2489-G22	Vite	Screw	Vis	Schraube	4	
	28	49917	Vite reg. alzata	Screw	Vis	Schraube	1	
	29	49620	Vite reg. chiusura	Screw	Vis	Schraube	1	
	30	N15032-G22	Dado	Nut	Ecrou	Mutter	2	

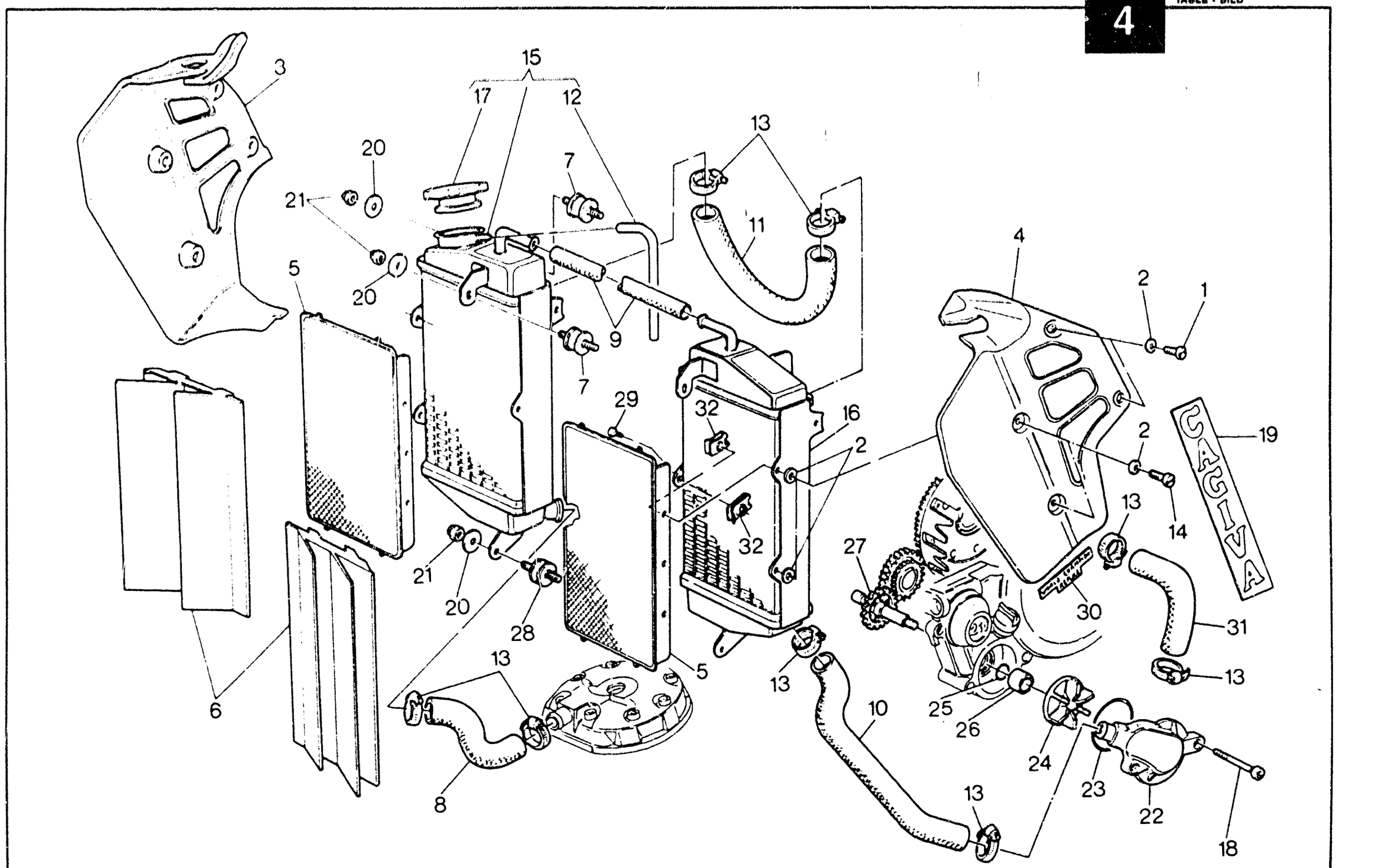
3
15
17
12
13
20
21
7
11
4
2
1
5
20
9
7
29
32
16
2
19
2
14
13
32
27
21
20
28
30
31
13
5
13
6
10
25
26
24
23
22
8
13
18
CAGIVA

RAFFREDDAMENTO - COOLING
REFROIDISSEMENT - WASSERKÜHLUNG

TAVOLA DRAWING TABLE BILD **4**

WMX 250/88 CROSS

Note Notes Notes Marke	Index No Pos Poz	Code N Part No N Cod Best Nr.	DENOMINAZIONE	DESCRIPTION	DESIGNATION	BEZEICHNUNG	Q.ty Q.tà Q.te M.ge	Validity Validità Validité Gültig
	1	37636	Vite	Screw	Vis	Schraube	4	
	2	37656	Rondella in gomma	Washer	Rondelle	Scheibe	12	
	3	52689	Protezione laterale destra	Right guard	Protection D.	R. Schutz	1	
	4	52688	Protezione laterale sinistra	Left guard	Protection G.	L. Schutz	1	
	5	43637	Protezione radiatori	Front guard	Protection AV.	Vorder schutz	2	
	6	43639	Protezione antifango	Guard	Protection	Schutz	2	
	7	43717	Silent block	Silent block	Silent block	Silentblock	4	
	8	54070	Tubo testa-radiatore	Line	Conduite	Rohr	1	
	9	43716	Tubo raccordo radiatori	Line	Conduite	Rohr	1	
	10	54068	Tubo radiatore-pompa	Line	Conduite	Rohr	1	
	11	43123	Tubo raccordo radiatori	Line	Conduite	Rohr	1	
	12	43715	Tubo sfiato radiatori	Exhaust pipe	Soupital	Ablusttronre	1	
	13	22613	Fascetta	Clamp	Collier	Schelle	8	
	14	43640	Vite	Screw	Vis	Schraube	4	
	15	58077	Radiatore destro compl	Right radiator assy	Radiator D. compl.	R. Kuhler kpl.	1	
	16	43981	Radiatore sinistro	Left radiator	Radiator G.	L. Kuhler	1	
	17	43714	Tappo radiatore	Plug	Bouchon	Verschluss	1	
	18	N2515-G22	Vite	Screw	Vis	Schraube	2	
	19	43634	Adesivo «CAGIVA»	«CAGIVA» trim	Décalcomanie «CAGIVA»	Abziehbild «CAGIVA»	2	
	20	N15549-G22	Rosetta piana	Flat washer	Rondelle	Scheibe	6	
	21	N15193-G22	Dado	Nut	Ecrou	Mutter	6	
	22	48185	Corpo pompa	Pump casing	Corps pompe	Pumpenkorper	1	
	23	19965	Anello OR	«O» Ring	Joint «OR»	«O» Ring	1	
	24	48183	Girante	Rotor	Couronne	Windrad	1	
	25	34083	Anello OR	«O» Ring	Joint «OR»	«O» Ring	1	
	26	38216	Distanziale	Spacer	Entretoise	Distanzstuck	1	
	27	48182	Alberino rinvio comando pompa	Shaft	Arbre	Welle	1	
	28	54056	Silent block inferiore	Lower silentblock	Silentblock inf.	Unter Silentblock	2	
	29	14822	Vite	Screw	Vis	Schraube	2	
	30	49722	Adesivo «WORLD CHAMPION REPLICA»	Trim	Décalcomanie	Abziehbild	2	
	31	54069	Tubo tra pompa e cilindro	Pipe	Tuyau	Rohr	1	
	32	43638	Dado a graffetta	Nut	Ecrou	Mutter	6	

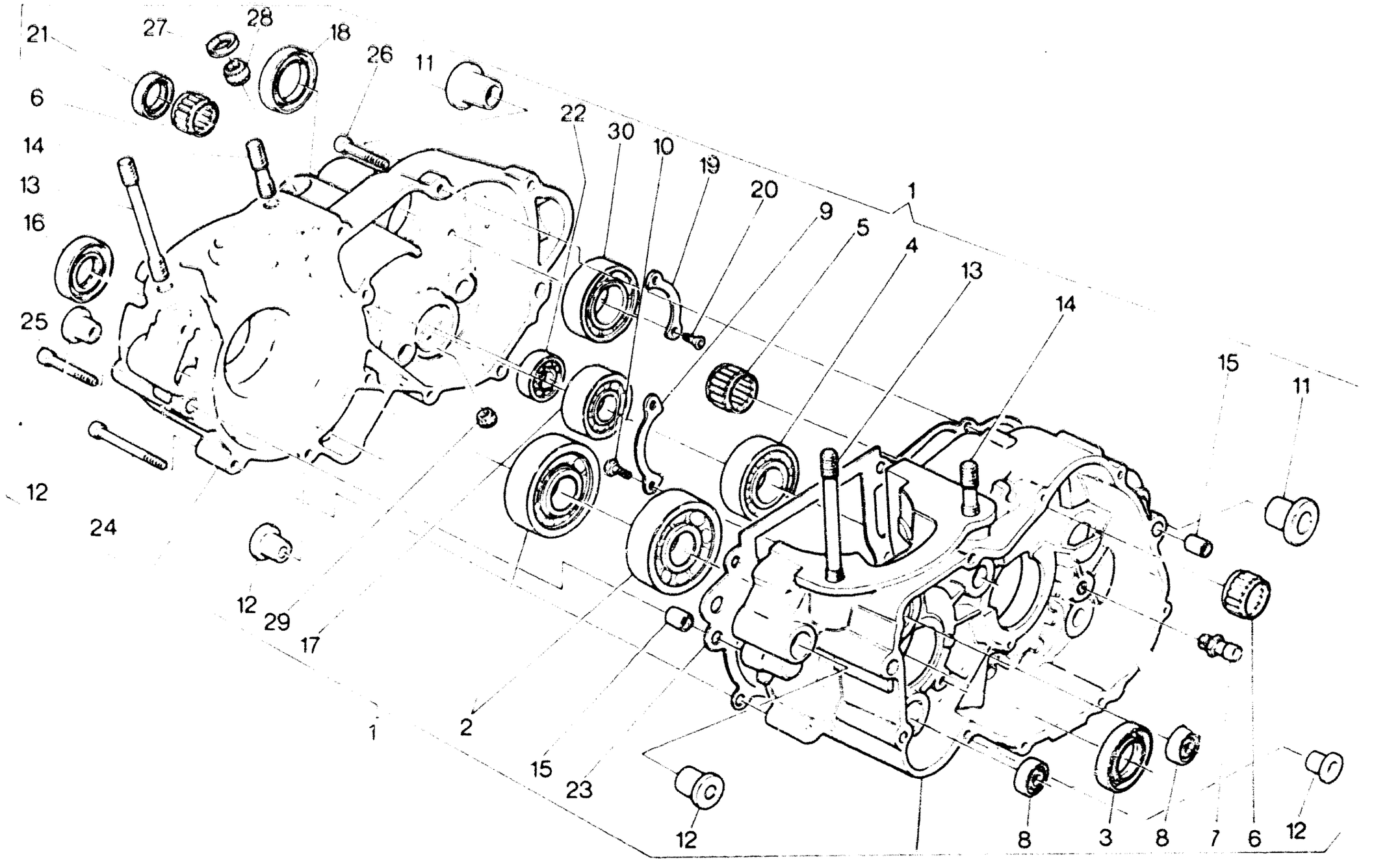
21
27
28
18
26
11
6
14
13
16
25
22
30
10
19
20
9
5
4
13
14
15
11
12
24
12
29
17
1
2
15
23
12
8
3
8
7
6
12

BASAMENTO - CRANKCASE
CARTER - GEHÄUSE

TAVOLA DRAWING TABLE BILD **5**

WMX 250/88 CROSS

Note Notes Notes Marke	Index No Pos Pos	Code N Part No N Cod Best Nr	DENOMINAZIONE	DESCRIPTION	DESIGNATION	BEZEICHNUNG	Q.ty Q.té Q.te M.ge	Validity Validité Validité Gültig
	1	48205	Carter accoppiati compl.	Crankcase assy	Carters assemblés compl.	Kurbelgehause kpl.	1	
	2	42155	Cuscinetto albero motore	Bearing	Roulement	Lager	2	
	3	30728	Anello di tenuta	Seal ring	Bague d'étanchéité	Dichtungsring	1	
	4	24952	Cuscinetto per alb. primario	Bearing	Roulement	Lager	1	
	5	36440	Cuscinetto albero secondario	Bearing	Roulement	Lager	1	
	6	48212	Gabbia a rullini per albero avviamento	Needle bearing	Roulement a aiguilles	Nadelkafig	2	
	7	46860	Perno fermo selettore	Pin	Pivot	Stift	1	
	8	6597	Cuscinetto per reg. e pompa acqua	Bearing	Roulement	Lager	2	
	9	42100	Piastrina ritegno cuscinetto	Plate	Plaque	Platte	1	
	10	N2505-G22	Vite	Screw	Vis	Schraube	2	
	11	48210	Bussola per asse forcel.	Bushing	Douille	Buchse	2	
	12	31717	Bussola att. mot. al telaio	Bushing	Douille	Buchse	4	
	13	42185	Prigioniero ant.	Stud bold	Goujon prisonnier	Stiftschraube	2	
	14	42186	Prigioniero post.	Stud bolt	Goujon prisonnier	Stiftschraube	2	
	15	7719	Bussola di riferimento	Centering sleeve	Douille centrage	Zentrierhuelse	4	
	16	32389	Anello di tenuta al. mot. lato dx	Seal ring	Bague d'étancheité	Dichtungsring	1	
	17	48208	Cuscinetto albero primario	Bearing	Roulement	Lager	1	
	18	48211	Anello di tenuta	Seal ring	Bague d'étanchéité	Dichtungsring	1	
	19	38518	Piastrina di ritegno	Plate	Plaque	Platte	1	
	20	42643	Vite	Screw	Vis	Schraube	2	
	21	48209	Anello di tenuta albero avviamento	Seal ring	Bague d'étanchéité	Dichtungsring	1	
	22	2124	Cuscinetto per alb. com. forcelle cambio	Bearing	Roulement	Lager	1	
	23	48213	Guarnizione	Gasket	Joint	Dichtung	1	
	24	N2515-G22	Vite L=50 mm	Screw	Vis	Schraube	2	
	25	N2514-G22	Vite L=45 mm	Screw	Vis	Schraube	6	
	26	N2512-G22	Vite L=35 mm	Screw	Vis	Schraube	4	
	27	48856	Anello di tenuta	Seal ring	Bague d'étanchéité	Dichtungsring	1	
	28	49016	Cuscinetto a rullini	Needle bearing	Roulement à aiguilles	Nadelkafig	1	
	29	42244	Cuscinetto a rullini	Needle bearing	Roulement à aiguilles	Nadelkafig	1	
	30	43789	Cuscinetto per alb. secondario	Bearing	Roulement	Lager	1	

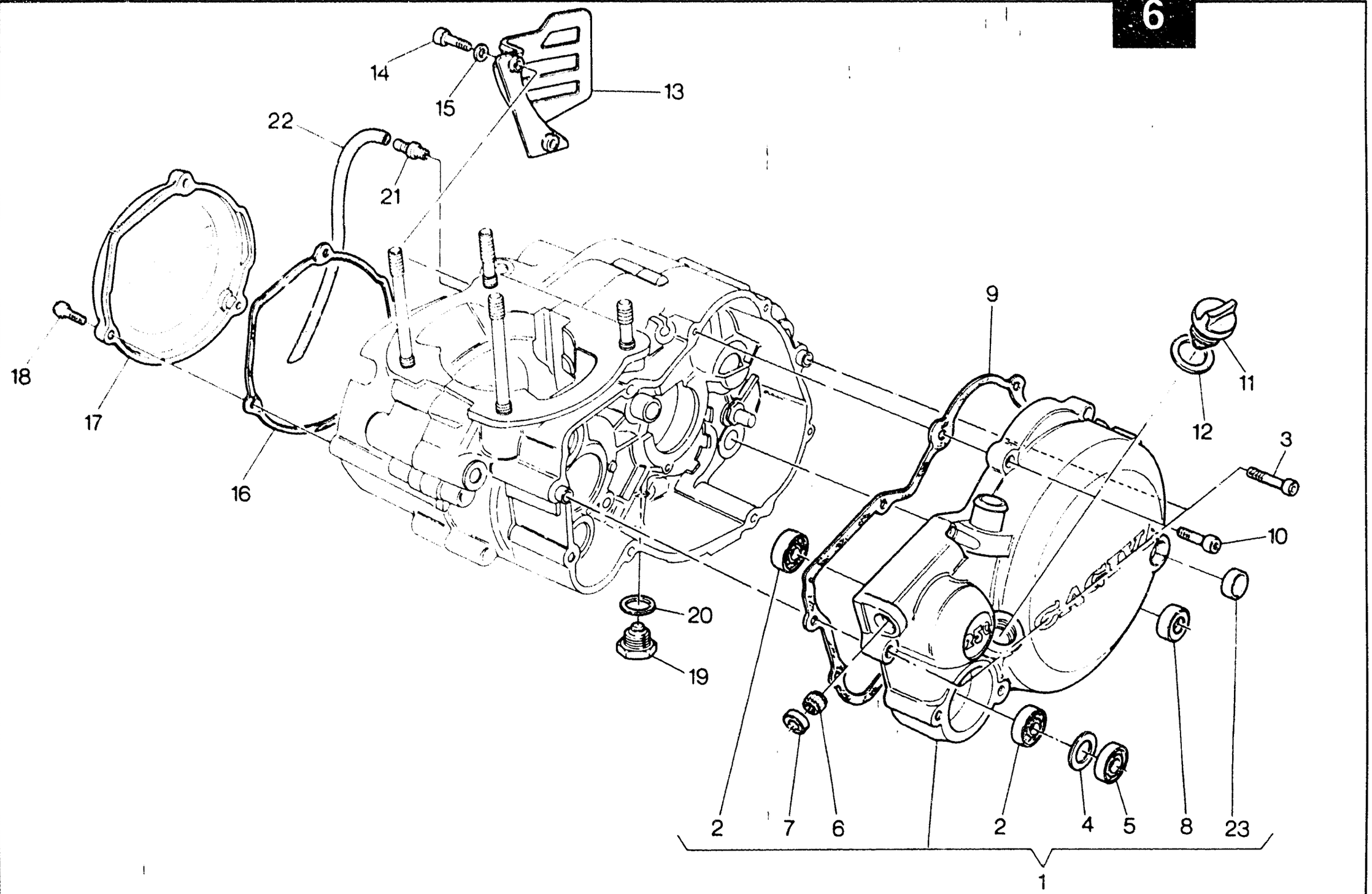
14
15
13
22
21
18
17
16
9
11
12
3
10
20
19
2
7
6
2
4
5
8
23
1

COPERCHI BASAMENTO - CRANKCASE COVERS
COUVERCLES CARTER - GEHÄUSEDECKEL

TAVOLA DRAWING TABLE BILD **6**

WMX 250/88 CROSS

Note Notes Notes Marke	Index No. Pos. Pos.	Code N. Part. No. N. Cod Best. Nr.	DENOMINAZIONE	DESCRIPTION	DESIGNATION	BEZEICHNUNG	Q.ty Q.tà Q.te M.ge	Validity Validità Validité Gültig
	1	48214	Ass. coperchio sinistro	Left cover assy	Couvercle G. compl.	Deckel L. kpl.	1	
	2	6597	Cuscinetto alb. pompa e reg.	Bearing	Roulement	Lager	2	
	3	N2511-G22	Vite	Screw	Vis	Schraube	2	
	4	44978	Rosetta	Washer	Rondelle	Scheibe	1	
	5	38215	Anello di tenuta	Seal ring	Bague d'étanchéité	Dichtungsring	1	
	6	31748	Boccola a rullini	Needle bearing	Roulement a aiguilles	NadelKafig	1	
	7	38519	Anello di tenuta	Seal ring	Bague d'étanchéité	Dichtungsring	1	
	8	34451	Anello di tenuta	Seal ring	Bague d'étanchéité	Dichtungsring	1	
	9	48216	Guarnizione	Gasket	Joint	Dichtung	1	
	10	N2509-G22	Vite L=20 mm	Screw	Vis	Schraube	6	
	11	36786	Tappo per carico olio	Plug	Bouchon	Verschluss	1	
	12	27960	Rosetta di tenuta	Washer	Rondelle	Scheibe	1	
	13	57002	Coperchio pignone	Cover	Couvercle	Deckel	1	
	14	N7335-G22	Vite	Screw	Vis	Schraube	2	
	15	N15504-G22	Rosetta	Washer	Rondelle	Scheibe	2	
	16	48224	Guarnizione	Gasket	Joint	Dichtung	1	
	17	48105	Coperchio per volano	Flywheel cover	Couvercle volant	Schwungraddeckel	1	
	18	N2501-G22	Vite L=20 mm	Screw	Vis	Schraube	3	
	19	11524	Tappo scarico olio	Plug	Bouchon	Verschluss	1	
	20	6725/3	Rosetta di tenuta	Washer	Rondelle	Scheibe	1	
	21	19620	Raccordo sfiato camera cambio	Union	Raccord	Anschluss	1	
	22	45022	Tubo sfiato	Exhaust pipe	Tuyau échappement	Entluftungsschlauch	1	
	23	53340	Spia livello olio	Oil insp. cap	Bouchon controle huile	Oelstopfen	1	

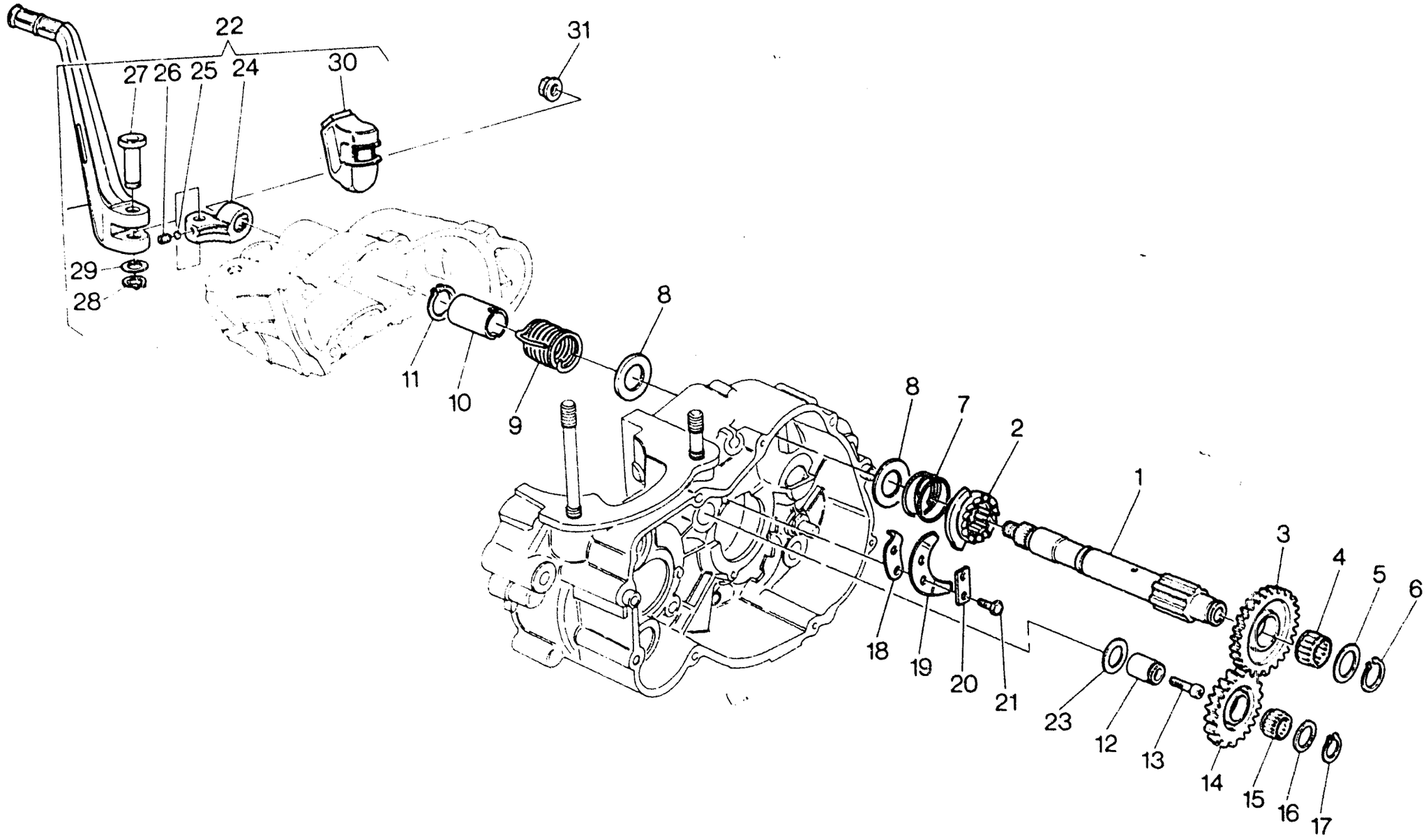
22
31
27
26
25
24
30
29
28
11
10
9
8
8
7
2
1
3
4
5
6
18
19
20
21
23
12
13
14
15
16
17

AVVIAMENTO A PEDALE - KICK STARTER
PEDAL DE MISE EN MARCHE - ANLASSER

TAVOLA DRAWING TABLE BILD **7**

WMX 250/88 CROSS

Note Notes Notes Marke	Index No. Pos. Pos.	Code N. Part. No. N. Cod Best. Nr	DENOMINAZIONE	DESCRIPTION	DESIGNATION	BEZEICHNUNG	Q.ty Q.tà Q.te M.ge	Validity Validità Validité Gültig
	1	48110	Albero comando avviamento	Starter crank shaft	Arbre de démarrage	Kickstarterwelle	1	
	2	48111	Manicotto scorrevole	Sliding boot	Manchon	Muffe	1	
	3	48112	Ingranaggio com. cricchetto Z=27	Gear	Engrenage	Zanhrad	1	
	4	48113	Gabbia a rullini	Roller cage	Cage à rouleaux	Nadellager	1	
	5	48114	Rosetta di rasamento	Thrust washer	Rondelle d'épaulement	Anlaufscheibe	1	
	6	N21207-G0	Anello Seeger	Circlip	Bague d'arret	Federring	1	
	7	48115	Molla	Spring	Ressort	Feder	1	
	8	32069/100	Rosetta di rasamento sp. 1,0 mm	Thrust washer	Rondelle d'épaulement	Anlaufscheibe	2	
		32069/80	Rosetta di rasamento sp. 0,8 mm.	Thrust washer thick 0,8 mm.	Rondelle d'épaulement èp. 0,8 mm.	Anlaufscheibe St. 0,8 mm.	2	
		32069/30	Rosetta di rasamento sp. 0,3 mm.	Thrust washer	Rondelle d'épaulement	Anlaufscheibe	2	
	9	48116	Molla	Spring	Ressort	Feder	1	
	10	48117	Distanziale	Spacer	Entretoise	Distanzstuck	1	
	11	N21208-G0	Anello Seeger	Circlip	Bague d'arret	Federring	1	
	12	48118	Perno	Pin	Pivot	Stift	1	
	13	N2509-G22	Vite	Screw	Vis	Schraube	1	
	14	57542	Ingranaggio di rinvio Z=20	Gear	Engrenage	Zanhrad	1	
	15	31773	Gabbia a rullini	Roller cage	Cage à rouleaux	Nadellager	1	
	16	38110/40	Rosetta di rasamento sp. 0,4 mm.	Thrust washer	Rondelle d'épaulement	Anlaufscheibe	1	
		38110/50	Rosetta di rasamento sp. 0,5 mm.	Thrust washer	Rondelle d'épaulement	Anlaufscheibe	1	
	17	N21205-G0	Anello Seeger	Circlip	Bague d'arret	Federring	1	
	18	31695	Piastrina fine corsa	Plate	Plaque	Platte	1	
	19	55536	Piastrina disinnesto	Plate	Plaque	Platte	1	
	20	20474	Piastrina di sicurezza	Safety washer	Plaque	Platte	1	
	21	N1883-G22	Vite	Screw	Vis	Schraube	2	
	22	51461	Leva avviamento completa	Starter lever assy	Levier démarrage compl.	Hebelanlasser kpl.	1	
	23	38110/80	Rosetta di rasamento sp. 0,8 mm.	Thrust washer	Rondelle d'épaulement	Anlaufscheibe	1	
		38110/100	Rosetta di rasamento sp. 1,0 mm	Thrust washer	Rondelle d'épaulement	Anlaufscheibe	1	
	24	48122	Mozzetto	Clamp	Eton	Klammer	1	
	25	N21507	Sfera 1/4''	Ball	Bille	Kugel	1	
	26	32203	Molla	Spring	Ressort	Feder	1	
	27	38622	Perno	Pin	Pivot	Stift	1	
	28	N21202-G0	Anello Seeger	Circlip	Bague d'arret	Federring	1	
	29	9671	Rosetta	Washer	Rondelle	Scheibe	1	
	30	38623	Cappuccio	Cap	Capouchon	Kappe	1	
	31	38624	Dado	Nut	Ecrou	Mutter	1	

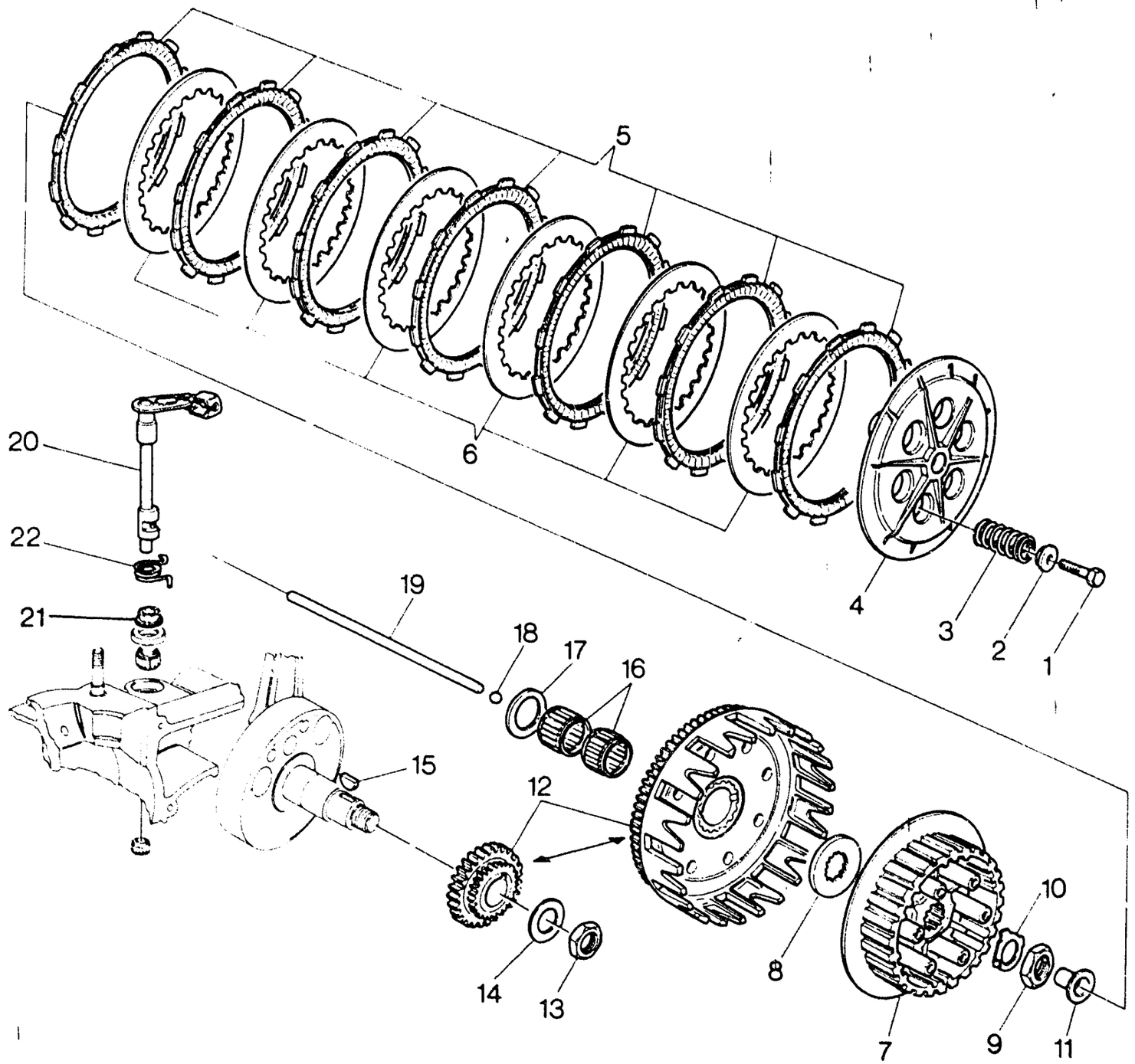
5
6
20
22
21
19
18
17
16
15
12
14
13
4
3
2
1
8
7
10
9
11



TRASMISSIONE PRIMARIA, FRIZIONE - PRIMARY DRIVE, CLUTCH
TRANSMISSION PRIMAIRE, EMBRAYAGE - ERSTERANTRIEB, KUPPLUNG

TAVOLA / DRAWING / TABLE / BILD **8**

WMX 250/88 CROSS

Note / Notes / Notes / Marke	Index / No / Pos. / Pos.	Code N. / Part. No. / N. Cod / Best. Nr.	DENOMINAZIONE	DESCRIPTION	DESIGNATION	BEZEICHNUNG	Q.ty / Q.tà / Q.to / M.ge	Validity / Validità / Validité / Gültig
	1	N1081-G22	Vite	Screw	Vis	Schraube	6	
	2	39248	Piattello	Spring plate	Plat	Federteller	6	
	3	35778	Molla	Spring	Ressort	Feder	6	
	4	48138	Piatto spingidischi	Pressure plate	Pousse disque	Druckplatte	1	
	5	57007	Disco conduttore guarnito	Plate	Disque	Platte	7	
	6	51148	Disco condotto	Plate	Disque	Platte	6	
	7	48137	Mozzo portadischi	Clutch hub	Moyeu porte-disque	Scheibenhalternabe	1	
	8	38350	Rosetta di spallamento	Thrust washer	Rondelle d'épaulement	Anlaufscheibe	1	
	9	36856	Dado	Nut	Ecrou	Mutter	1	
	10	36857	Rosetta di sicurezza	Washer	Rondelle	Scheibe	1	
	11	48140	Piattello	Spring plate	Plat	Federteller	1	
	12	57281	Coppia ingranaggi trasm. primaria	Set of matched primary	Engrenages trans. pr.	Stirnraderpaar	1	
	13	36856	Dado	Nut	Ecrou	Mutter	1	
	14	48238	Rosetta a tazza	Washer	Rondelle	Scheibe	1	
	15	N21010	Linguetta americana	Key	Clavette	Keil	1	
	16	25044	Gabbia a rullini	Roller cage	Cage à rouleaux	Nadellager	2	
	17	48239/11	Rosetta di rasamento sp. 1,1 mm	Thrust washer	Rondelle d'épaulement	Anlaufscheibe	1	
		48239/13	Rosetta di rasamento sp. 1,3 mm	Washer	Rondelle	Scheibe	1	
		48239/15	Rosetta di rasamento sp. 1,5 mm	Thrust washer	Rondelle d'épalement	Anlaufscheibe	1	
	18	N21508	Sfera 9/32''	Ball	Bille	Kugel	1	
	19	55533	Astina disinnesto	Rod	Barre	Stange	1	
	20	48186	Albero comando frzione	Shaft	Arbre	Welle	1	
	21	55532	Bussola	Bushing	Douille	Buchse	1	
	22	48188	Molla	Spring	Ressort	Feder	1	

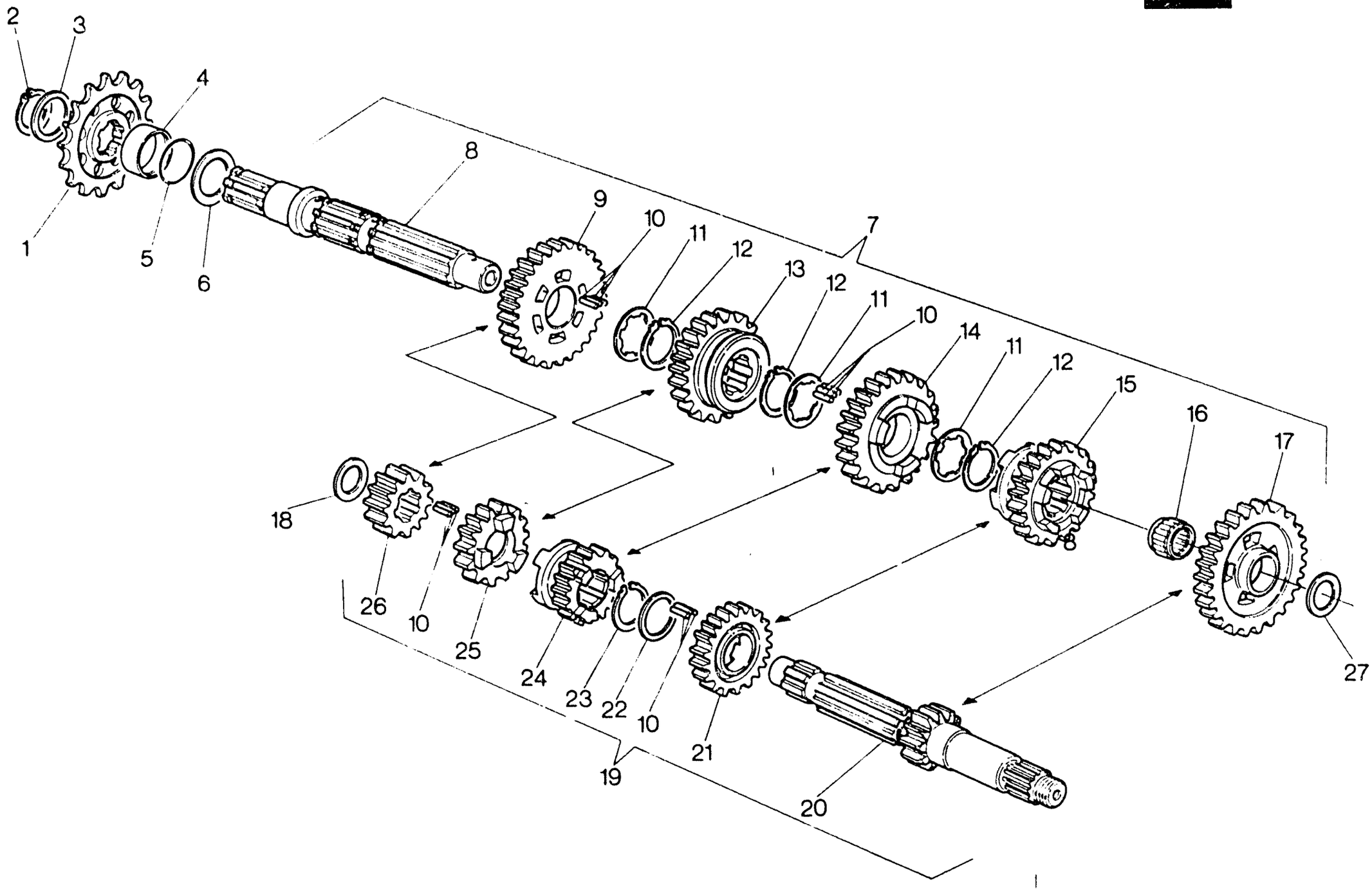
2
3
4
1
5
6
8
9
10
11
12
13
12
11
10
14
11
12
15
16
17
7
18
26
10
25
24
23
22
10
21
19
20
8
27

CAMBIO VELOCITÀ - TRANSMISSION
BOITE DE VITESSE - WECHSELGETRIEBE

TAVOLA DRAWING TABLE BILD **9** — **WMX 250/88 CROSS**

Note Notes Notes Marke	Index No. Pos. Pos	Code N. Part. No N. Cod Best Nr.	DENOMINAZIONE	DESCRIPTION	DESIGNATION	BEZEICHNUNG	Q.ty Q.tà Q.te M.ge	Validity Validità Validité Gültig
	1	50619	Pignone Z=14	Drive sprocket	Pignon	Ritzel	1	
	2	N21211-G0	Anello Seeger	Circlip	Bague d'arret	Federring	1	
	3	36022/2	Rosetta di rasamento sp. 0,2 mm.	Thrust washer	Rondelle d'épaulement	Anlaufscheibe	1	
		36022/4	Rosetta di rasamento sp. 0,4 mm.	Thrust washer	Rondelle d'épaulement	Anlaufscheibe	1	
		36022/6	Rosetta di rasamento sp. 0,6 mm.	Thrust washer	Rondelle d'épaulement	Anlaufscheibe	1	
		36022/8	Rosetta di rasamento sp. 0,8 mm.	Thrust washer	Rondelle d'épaulement	Anlaufscheibe	1	
		36022/10	Rosetta di rasamento sp. 1,0 mm	Thrust washer	Rondelle d'épaulement	Anlaufscheibe	1	
	4	48240	Distanziale	Spacer	Entretoise	Distanzstuck	1	
	5	42700	Anello OR	«O» Ring	Joint «OR»	«O» Ring	1	
	6	1048/3	Rosetta rasamento sp. 0,3 mm. lato catena	Thrust washer	Rondelle d'epaulement	Anlaufscheibe	1	
		1048/5	Rosetta rasamento sp. 0,5 mm. lato catena	Thrust washer	Rondelle d'epaulement	Anlaufscheibe	1	
		1048/7	Rosetta rasamento sp. 0,7 mm. lato catena	Thrust washer	Rondelle d'epaulement	Anlaufscheibe	1	
		1048/8	Rosetta rasamento sp. 0,8 mm. lato catena	Thrust washer	Rondelle d'epaulement	Anlaufscheibe	1	
		1048/9	Rosetta rasamento sp. 0,9 mm. lato catena	Thrust washer	Rondelle d'epaulement	Anlaufscheibe	1	
		1048/10	Rosetta rasamento sp. 1,0 mm. lato catena	Thrust washer	Rondelle d'epaulement	Anlaufscheibe	1	
		1048/11	Rosetta rasamento sp. 1,1 mm. lato catena	Thrust washer	Rondelle d'epaulement	Anlaufscheibe	1	
		1048/12	Rosetta rasamento sp. 1,2 mm. lato catena	Thrust washer	Rondelle d'epaulement	Anlaufscheibe	1	
	7	56821	Assieme albero secondario	Countershaft assy	Ensemble arbre secondaire	Nebenwelle kpl.	1	
	8	48148	Albero secondario	Counter shaft	Arbre secondaire	Nebenwelle	1	
	9	56825	Ingranaggio 2ª velocità Z=29	Gear 2nd	Pignon 2éme	Stirnrad 2.	1	
	10	27690	Rullino	Needle roller	Roleau	Nadelrolle	144	
	11	36889/12	Rondella di spallamento sp. 1,2 mm	Thrust washer	Rondelle d'epaulement	Anlaufscheibe	3	
	12	36888	Anello elastico	Elastic ring	Bague élastique	Elastischer Ring	3	
	13	56828	Ingranaggio 4ª velocità Z=25	Gear 4th	Pignon 4éme	Stirnrad 4.	1	
	14	56827	Ingranaggio 3ª velocità Z=27	Gear 3nd	Pignon 3éme	Stirnrad 3.	1	
	15	56830	Ingranaggio scorr. 5ª vel. Z=21	Gear 5th	Pignon 5éme	Stirnrad 5.	1	
	16	22373	Gabbia a rullini	Roller cage	Cage à rouleaux	Nadellager	1	
	17	56823	Ingranaggio 1ª velocità Z=28	Gear 1st	Pignon 1ére	Stirnrad 1.	1	
	18	10904/3	Rosetta rasamento sp. 0,3 mm. lato catena	Thrust washer	Rondelle d'epaulement	Anlaufscheibe	1	
		10904/5	Rosetta rasamento sp. 0,5 mm. lato catena	Thrust washer	Rondelle d'epaulement	Anlaufscheibe	1	
		10904/7	Rosetta rasamento sp. 0,7 mm. lato catena	Thrust washer	Rondelle d'epaulement	Anlaufscheibe	1	
		10904/8	Rosetta rasamento sp. 0,8 mm. lato catena	Thrust washer	Rondelle d'epaulement	Anlaufscheibe	1	
		10904/9	Rosetta rasamento sp. 0,9 mm. lato catena	Thrust washer	Rondelle d'epaulement	Anlaufscheibe	1	
		10904/10	Rosetta rasamento sp. 1,0 mm. lato catena	Thrust washer	Rondelle d'epaulement	Anlaufscheibe	1	
		10904/11	Rosetta rasamento sp. 1,1 mm. lato catena	Thrust washer	Rondelle d'epaulement	Anlaufscheibe	1	
		10904/12	Rosetta rasamento sp. 1,2 mm. lato catena	Thrust washer	Rondelle d'epaulement	Anlaufscheibe	1	

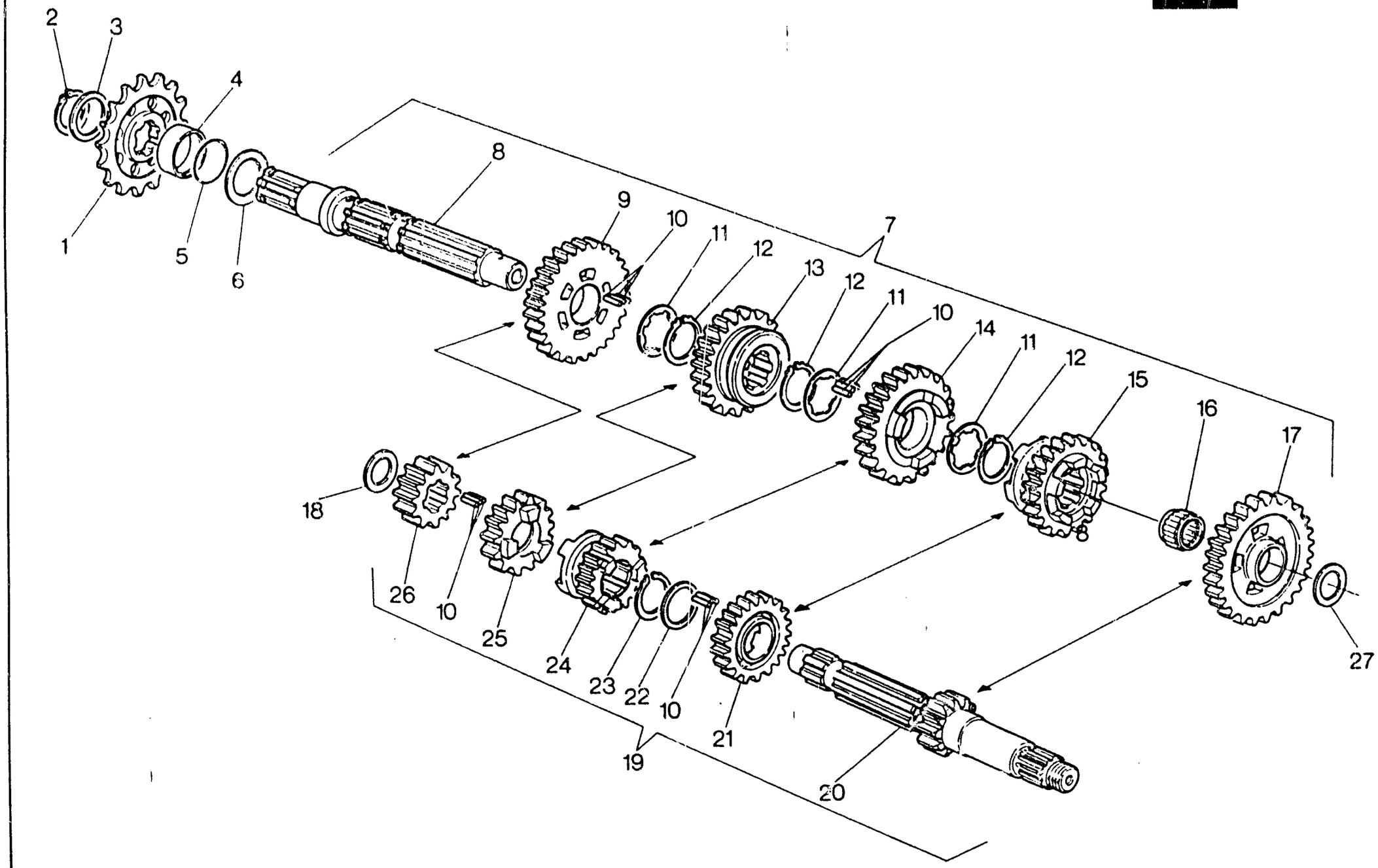
2
3
4
1
5
6
8
9
10
11
12
13
12
11
10
14
11
12
15
16
17
7
18
26
10
25
24
23
22
10
21
19
20
27

Note Notes Notes Marke	Index No Pos. Pos.	Code N. Part. No N. Cod Best. Nr.	DENOMINAZIONE	DESCRIPTION	DESIGNATION	BEZEICHNUNG	Q.ty Q.tà Q.te M.ge	Validity Validità Validité Gültig
	19	56820	Assieme albero primario	Main shaft assy	Ensemble arbre prim.	Abtriebswelle kpl.	1	
	20	56822	Albero primario Z=11	Main shaft	Arbre primaire	Primarwelle	1	
	21	56831	Ingranaggio 5ª velocità Z=18	Gear 1st	Pignon 1ére	Stirnrad 1.	1	
	22	54319/12	Rondella di rasamento sp. 1,2 mm	Thrust washer	Rondelle d'epaulement	Anlaufscheibe	1	
	23	31772	Anello elastico	Elastic ring	Bague élastique	Elastischer Ring	1	
	24	56826	Ingranaggio scorr. 3ª vel. Z=16	Gear 3rd	Pignon 3éme	Stirnrad 3.	1	
	25	56829	Ingranaggio 4ª velocità Z=18	Gear 4th	Pignon 4éme	Stirnrad 4.	1	
	26	56824	ingranaggio 2ª vel. Z=14	Gear 2nd	Pignon 2éme	Stirnrad 2.	1	
	27	7989/3	Rosetta rasamento sp. 0,3 mm. lato friz.	Thrust washer	Rondelle d'epaulement	Anlaufscheibe	1	
		7989/5	Rosetta rasamento sp. 0,5 mm. lato friz.	Thrust washer	Rondelle d'epaulement	Anlaufscheibe	1	
		7989/7	Rosetta rasamento sp. 0,7 mm. lato friz.	Thrust washer	Rondelle d'epaulement	Anlaufscheibe	1	
		7989/8	Rosetta rasamento sp. 0,8 mm. lato friz.	Thrust washer	Rondelle d'epaulement	Anlaufscheibe	1	
		7989/9	Rosetta rasamento sp. 0,9 mm. lato friz.	Thrust washer	Rondelle d'epaulement	Anlaufscheibe	1	
		7989/10	Rosetta rasamento sp. 1,0 mm. lato friz.	Thrust washer	Rondelle d'epaulement	Anlaufscheibe	1	
		7989/11	Rosetta rasamento sp. 1,1 mm. lato friz.	Thrust washer	Rondelle d'epaulement	Anlaufscheibe	1	
		7989/12	Rosetta rasamento sp. 1,2 mm. lato friz.	Thrust washer	Rondelle d'epaulement	Anlaufscheibe	1	

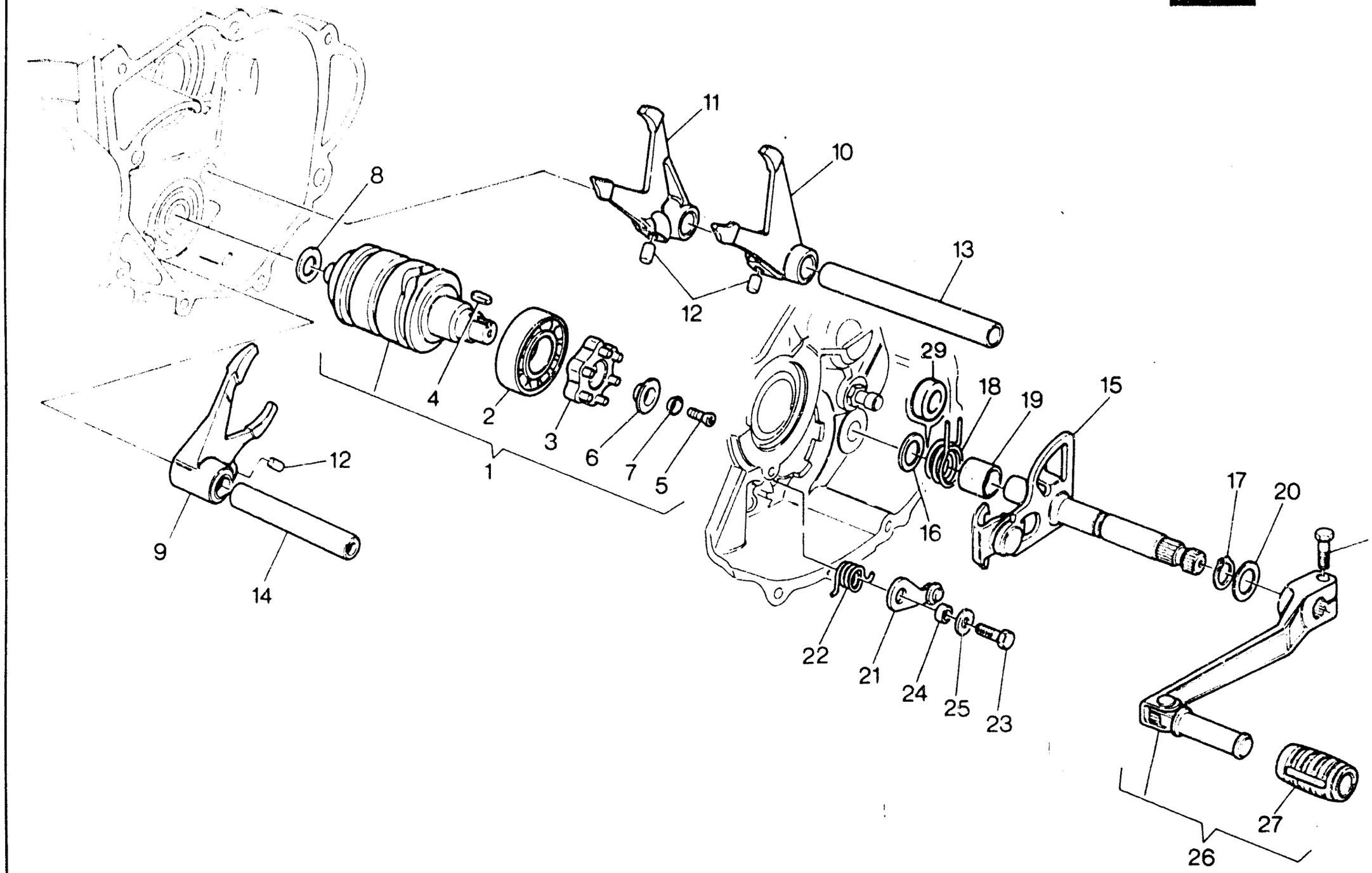
11
10
8
13
12
29
18
19
15
4
2
3
6
7
5
1
12
17
20
16
28
9
14
22
21
24
25
23
27
26

Note Notes Notes Marke	Index No Pos Pos	Code N Part. No N. Cod Best. Nr	DENOMINAZIONE	DESCRIPTION	DESIGNATION	BEZEICHNUNG	Q.ty Q.tà Q.te M.ge	Validity Validità Validité Gültig
	1	48123	Assieme albero comando forcelle	Driving shaft gearbox forks	Arbre comm. fourches trans.	Antriebswelle schaltgabel	1	
	2	17040	Cuscinetto	Bearing	Roulement	Lager	1	
	3	38706	Rocchetto	Coil	Rochet	Spule	1	
	4	38707	Linguetta	Woodruff key	Clé woodruff	Scheibenfeder	1	
	5	47496	Vite	Screw	Vis	Schraube	1	
	6	38708	Rondella	Washer	Rondelle	Scheibe	1	
	7	47160	Rondella elastica	Spring washer	Rondelle élastique	Federscheibe	1	
	8	1261/20	Rosetta di rasamento sp. 0,2 mm	Thrust washer	Rondelle d'épaulement	Anlaufscheibe	1	
		1261/30	Rosetta di rasamento sp. 0,3 mm	Thrust washer	Rondelle d'épaulement	Anlaufscheibe	1	
		1261/50	Rosetta di rasamento sp. 0,5 mm	Thrust washer	Rondelle d'épaulement	Anlaufscheibe	1	
		1261/80	Rosetta di rasamento sp. 0,8 mm	Thrust washer	Rondelle d'épaulement	Anlaufscheibe	1	
		1261/100	Rosetta di rasamento sp. 1,0 mm	Thrust washer	Rondelle d'épaulement	Anlaufscheibe	1	
	9	48125	Forcella innesto 4ª e 5ª vel.	Fork gear shifter 4rt and 5th	Fourche 4ème et 5ème	Schaltgabellachse 4. u. 5.	1	
	10	48126	Forcella innesto 1ª e 3ª vel.	Fork gear shifter 1st and 3rd	Fourche 2ère et 3ème	Schaltgabellachse 1. u. 3.	1	
	11	48127	Forcella innesto 2ª vel.	Fork gear shifter 2nd	Fourche 2ème	Schaltgabellachse 2.	1	
	12	38728	Rullo	Roll	Roulement	Spurrolle	3	
	13	38711	Perno	Pin	Pivot	Stift	1	
	14	38712	Perno	Pin	Pivot	Stift	1	
	15	48128	Ass. selettore	Shifter	Selecteur	Schaltwelle	1	
	16	6995/10	Rosetta di rasamento sp. 1,0 mm	Thrust washer	Rondelle d'épaulement	Anlaufscheibe	1	
	17	N21202-G0	Anello Seeger	Circlip	Bague d'arret	Federring	1	
	18	46225	Molla	Spring	Ressort	Feder	1	
	19	48132	Distanziale	Spacer	Entretoise	Distanzstuck	1	
	20	1261/100	Rosetta di rasamento sp. 1,0 mm	Thrust washer	Rondelle d'épaulement	Anlaufscheibe	1	
	21	38721	Saltarello	Pawl	Cliquet	Sturmhaken	1	
	22	57789	Molla	Spring	Ressort	Feder	1	
	23	N1079-G22	Vite	Screw	Vis	Schraube	1	
	24	42487	Distanziale	Spacer	Entretoise	Distanzstuck	1	
	25	2709	Rosetta	Washer	Rondelle	Scheibe	1	
	26	54067	Pedale comando cambio compl.	Crank lever assy	Levier compl.	Hebel kpl.	1	
	27	29861	Manicotto	Rubber	Manchon	Gummimuffe	1	
	28	N1081-G22	Vite	Screw	Vis	Schraube	1	
	29	58972	Distanziale	Spacer	Entretoise	Distanzstuck	1	

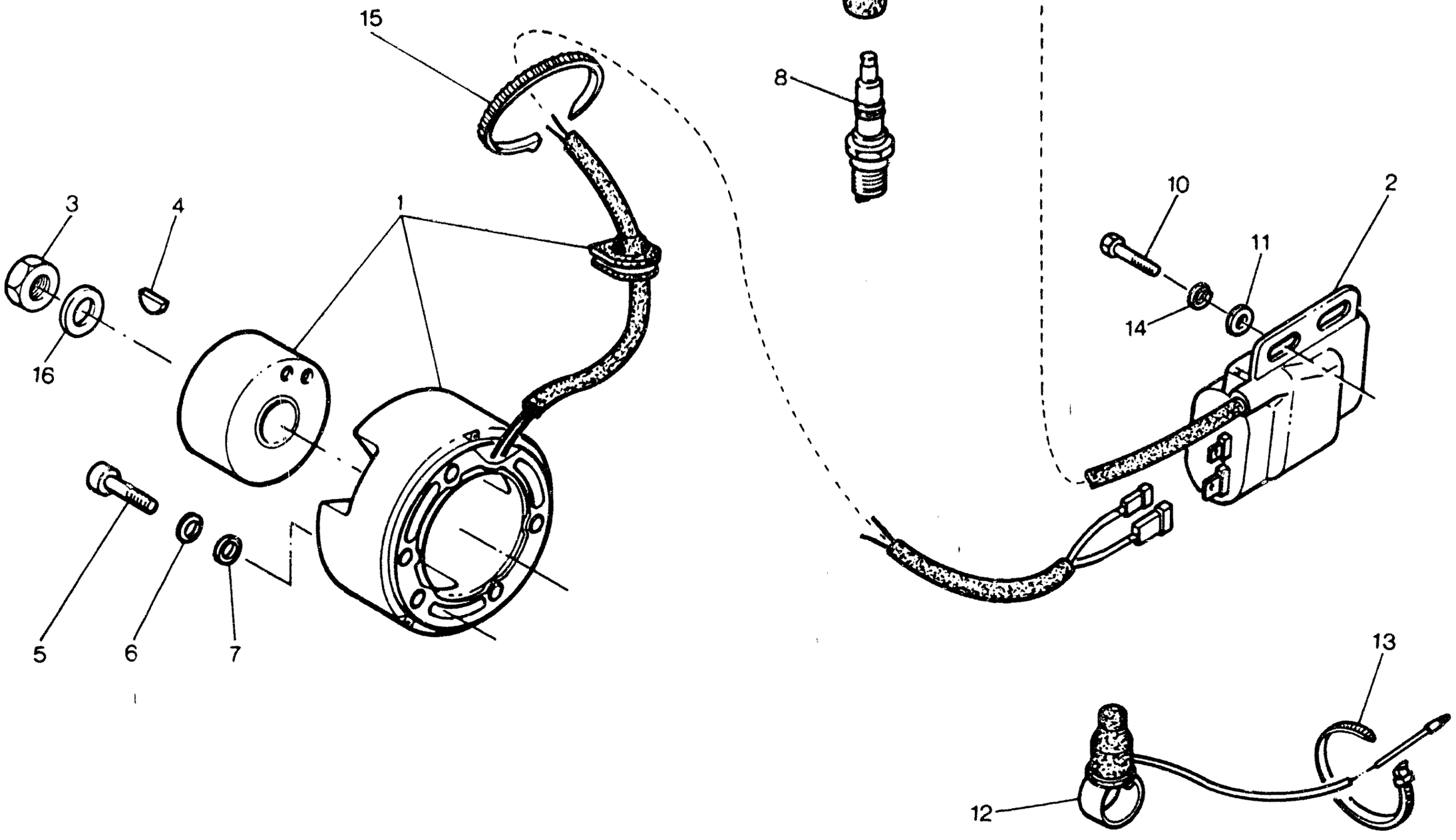
15
9
8
3
4
1
10
2
11
14
16
5
6
7
13
12

Note Notes Notes Merke	Index No. Pos Pos	Code N. Part No N. Cod Best Nr.	DENOMINAZIONE	DESCRIPTION	DESIGNATION	BEZEICHNUNG	Q.ty Q.tà Q.te M.ge	Validity Validité Validité Gültig
	1	39900	Volano elettronico compl.	Electronic fly wheel assy	Volant électronique compl.	Schwungmagnetzunder kpl.	1	
	2	48962	Bobina - centralina	Spark coil - ignition module	Bobine - centraline	Spule - Zentralsteuerung	1	
	3	32215	Dado fiss. rotcre	Nut	Ecrou	Mutter	1	
	4	N21002	Linguetta americana	Key	Clavette	Keil	1	
	5	N2487-G22	Vite	Screw	Vis	Schraube	3	
	6	N15766-G22	Rosetta elastica	Spring washer	Rondelle élastique	Federscheibe	3	
	7	N15503-G22	Rosetta piana	Flat washer	Rondelle	Scheibe	2	
	8	57446	Candela	Spark	Bougie	Zundung kerze	1	
	9	23158	Pipetta candela	Spark plug cap	Capouchon bougie	Kappe	1	
	10	N1079-G22	Vite	Screw	Vis	Schraube	2	
	11	2709	Rosetta piana	Flat washer	Rondelle	Scheibe	2	
	12	46383	Pulsante arresto motore	Stop button	Bouton d'arret	Druckknopfsperre	1	
	13	21810	Fascetta	Clamp	Collier	Schelle	2	
	14	N15536-G22	Rosetta elastica	Spring washer	Rondelle élastique	Federscheibe	2	
	15	21811	Fascetta	Clamp	Collier	Schelle	4	
	16	19563	Rosetta piana	Flat washer	Rondelle	Scheibe	1	

)

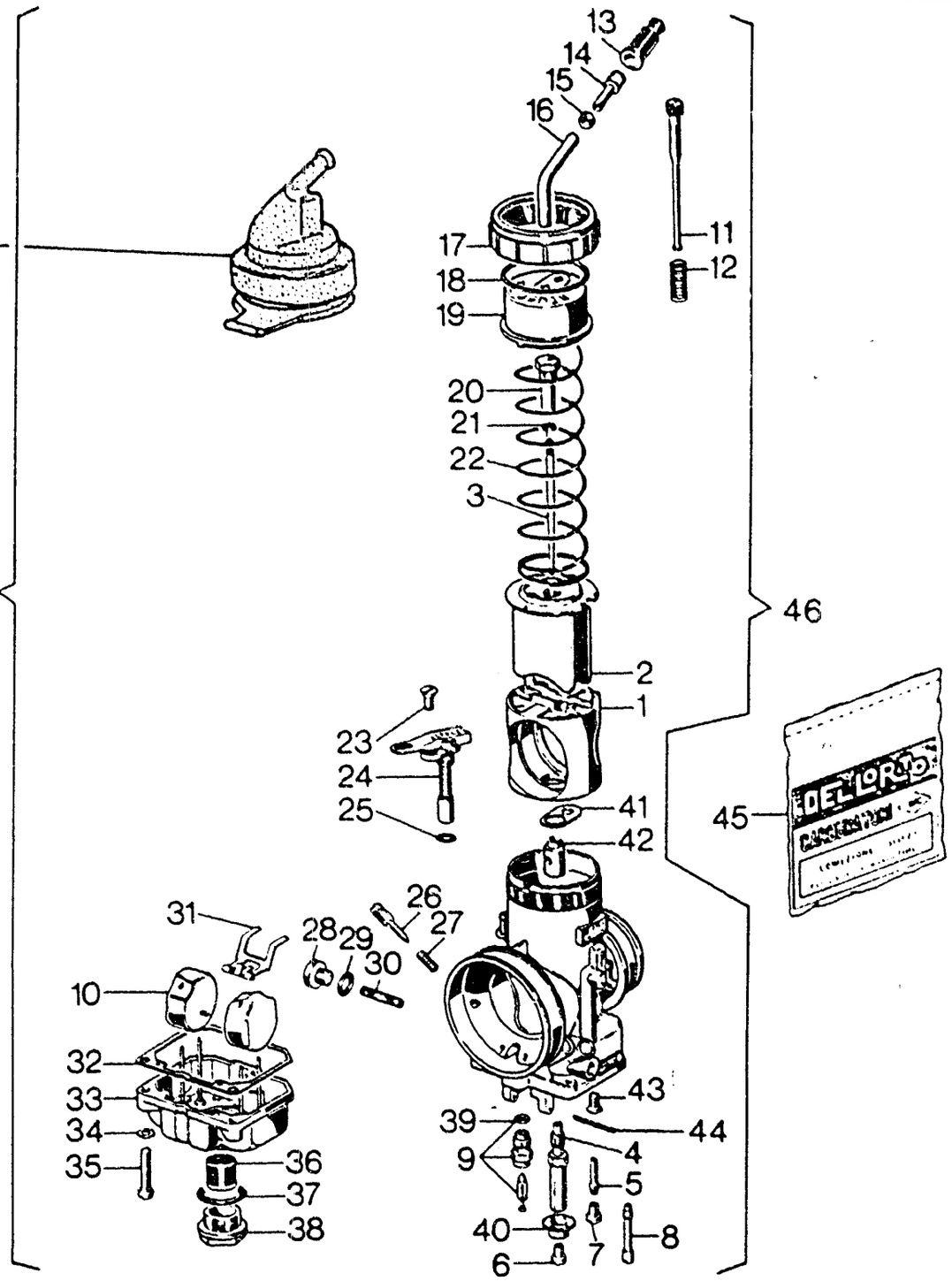
13
14
15
16
47
17
18
19
11
12
20
21
22
3
46
46
2
1
23
24
25
41
42
45
26
27
31
28
29
30
10
32
33
34
35
36
37
38
43
39
44
9
4
5
40
7
8
6



CARBURATORE - CARBURETOR
CARBURATEUR - VERGASER

TAVOLA / DRAWING / TABLE / BILD **12** **WMX 250/88 CROSS**

Note / Notes / Notes / Marke	Index / No. / Pos. / Pos.	Code N. / Part. No. / N. Cod / Best. Nr.	DENOMINAZIONE	DESCRIPTION	DESIGNATION	BEZEICHNUNG	Q.ty / Q.tà / Q.te / M.ge	Validity / Validità / Validité / Gültig
	1	58670/37	Diffusore	Diffuser	Diffuseur	Diffusor	1	
	2	57607/40	Valvola gas da 40	Throttle	Soupape	Ventil	1	
	3	27910/50	Spillo conico K50	Needle valve	Epingle	Nadeleinsate	1	
	4	58144/266	Polverizzatore DQ 266 (I, USA)	Nozzle	Pulvérisateur	Duse	1	
		58164/266	Polverizzatore DP 266 (B, DK, GB, N, NL, S, SF)	Nozzle	Pulverisateur	Duse	1	
	5	50489	Emulsionatore minimo	Emulsifier	Emulsionneur	Emulseur	1	
	6	12041/190	Getto max 190 (USA*)	Idling jet	Gicleur	Vergaserduse	1	
		12041/192	Getto max 192 (USA - West Coast)	Idling jet	Gicleur	Vergaserduse	1	
		12041/192	Getto max 192 (I:*;B,DK,GB,N,NL,S,SF:*)	Idling jet	Gicleur	Vergaserduse	1	
		12041/195	Getto max 195 (I; USA-East Coast)	Idling jet	Gicleur	Vergaserduse	1	
		12041/195	Getto max 195 (USA-West Coast :*;B,DK,GB,N,NL,S,SF:*)	Idling jet	Gicleur	Vergaserduse	1	
		12041/198	Getto max 198 (USA-East Coast)	Idling jet	Gicleur	Vergaserduse	1	
		12041/198	Getto max 198 (USA-WestCoast:*;I*;B,DK,GB,N,NL,S,SF:*)	Idling jet	Gicleur	Vergaserduse	1	
		12041/200	Getto max 200 (B,DK,GB,N,NL,S,SF)	Idling jet	Gicleur	Vergaserduse	1	
	7	5761/45	Getto min 45 (I, USA)	Idling jet	Gicleur ralenti	Leerlaufduse	1	
		5761/45	Getto min 45 (B,DK,GB,N,NL,S,SF: *)	Idling jet	Gicleur ralenti	Leerlaufduse	1	
		5761/50	Getto min 50 (B,DK,GB,N,NL,S,SF)	Idling jet	Gicleur ralenti	Leerlaufduse	1	
	8	50490/60	Getto avviamento da 60	Idling jet	Gicleur	Vergaserduse	1	
	9	50491/350	Valvola a spillo	Float valve	Pointeau du flotteur	Schwimmernadelventil	1	
	10	29665/4	Galleggiante g 4,5	Float	Flotteur	Schwimmer	2	
	11	57609	Vite regol. valvola gas	Screw	Vis	Schraube	1	
	12	50462	Molla	Spring	Ressort	Feder	1	
	13	58660	Cappuccio	Cap	Capouchon	Kappe	1	
	14	51986	Vite	Screw	Vis	Schraube	1	
	15	51987	Dado	Nut	Ecrou	Mutter	1	
	16	57401	Tubetto deviatore	Tube	Tuyau	Rohr	1	
	17	50463	Ghiera camera miscela	Ring nut	Embout	Nutmutter	1	
	18	◇	Guarnizione	Gasket	Joint	Dichtung	1	
	19	50465	Coperchio	Cover	Couvercle	Deckel	1	
	20	50466	Nipplo	Nipple	Nipple	Nippel	1	
	21	35353	Fermaglio	Retainer	Arret	Aufhalter	1	
	22	50467	Molla	Spring	Ressort	Feder	1	
	23	50468	Vite	Screw	Vis	Schraube	1	
	24	50469	Dispositivo avviamento	Starting device	Dispositif de démarrage	Startvorrichtung	1	

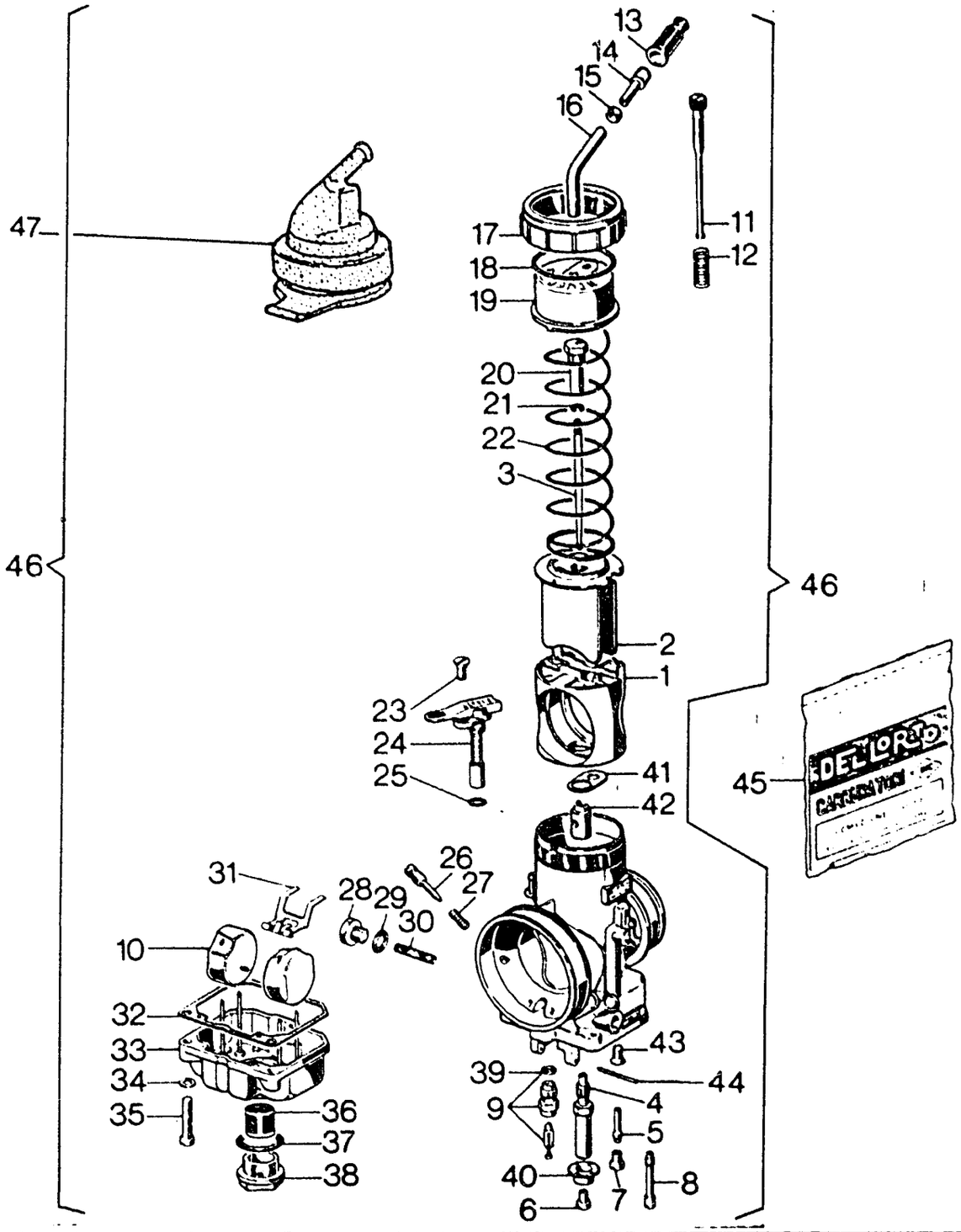
13
14
15
16
47
17
18
19
11
12
20
21
22
3
46
46
2
1
23
24
25
41
42
45
26
27
28
29
30
31
10
32
33
34
35
36
37
38
43
44
39
9
4
5
40
8
6
7



CARBURATORE - CARBURETOR
CARBURATEUR - VERGASER

TAVOLA DRAWING TABLE BILD **12** — **WMX 250/88 CROSS**

Note Notes Notes Marke	Index No Pos Pos	Code N Part No N Cod Best Nr	DENOMINAZIONE	DESCRIPTION	DESIGNATION	BEZEICHNUNG	Q.ty Q.tà Q.te M.ge	Validity Validità Validité Gültig
	25	◇	Guarnizione	Gasket	Joint	Dichtung	1	
	26	50471	Vite regolazione aria	Screw	Vis	Schraube	1	
	27	50472	Molla	Spring	Ressort	Feder	1	
	28	50473	Tappo	Plug	Bouchon	Verschluss	1	
	29	◇	Guarnizione	Gasket	Joint	Dichtung	1	
	30	50475	Filtro benzina	Fuel filter	Filtre essence	Benzinfilter	1	
	31	50476	Bilanciere	Compensator	Balancier	Hebel	1	
	32	◇	Guarnizione	Gasket	Joint	Dichtung	1	
	33	50481	Vaschetta	Chamber	Cuvette	Schwimmerkammer	1	
	34	50482	Rondella elastica	Spring washer	Rondelle élastique	Federscheibe	2	
	35	50483	Vite	Screw	Vis	Schraube	2	
	36	58738	Filtro benzina	Fuel filter	Filtre essence	Benzinfilter	1	
	37	◇	Guarnizione	Gasket	Joint	Dichtung	1	
	38	58661	Tappo	Plug	Bouchon	Verschluss	1	
	39	◇	Guarnizione	Gasket	Joint	Dichtung	1	
	40	57610	Fondello	End plate	Couvercle	Endscheibe	1	
	41	◇	Guarnizione	Gasket	Joint	Dichtung	1	
	42	58672	Ugello polverizzatore	Spry nozzle	Buse atomiseur	Einspritzduse	1	
	43	58671	Vite	Screw	Vis	Schraube	2	
	44	50478	Perno	Pin	Pivot	Stift	1	
	45	58673	Busta guarnizioni	Gasket set	Enveloppe du joints	Reparaturendichtungsatz	1	
	46	58663	Carburatore compl. (I)	Carburetor assy	Carburateur compl.	Vergaser kpl.	1	
		58650	Carburatore compl. (E, CH, GB, N, NL, S, SF)	Carburetor assy	Carburateur compl.	Vergaser kpl.	1	
		58649	Carburatore compl. (USA - West Coast)	Carburetor assy	Carburateur compl.	Vergaser kpl.	1	
	47	57579	Cappuccio	Cap	Capouchon	Kappe	1	
			◇ Contenuti nella busta guarnizioni	◇ Is contained in the gasket set	Contenu entre l'enveloppe du joints	In den reparaturenbichtung satz		
			** 45	45	45	45		
			Serie di installazione	Series of	En dotation	Ausruestung		

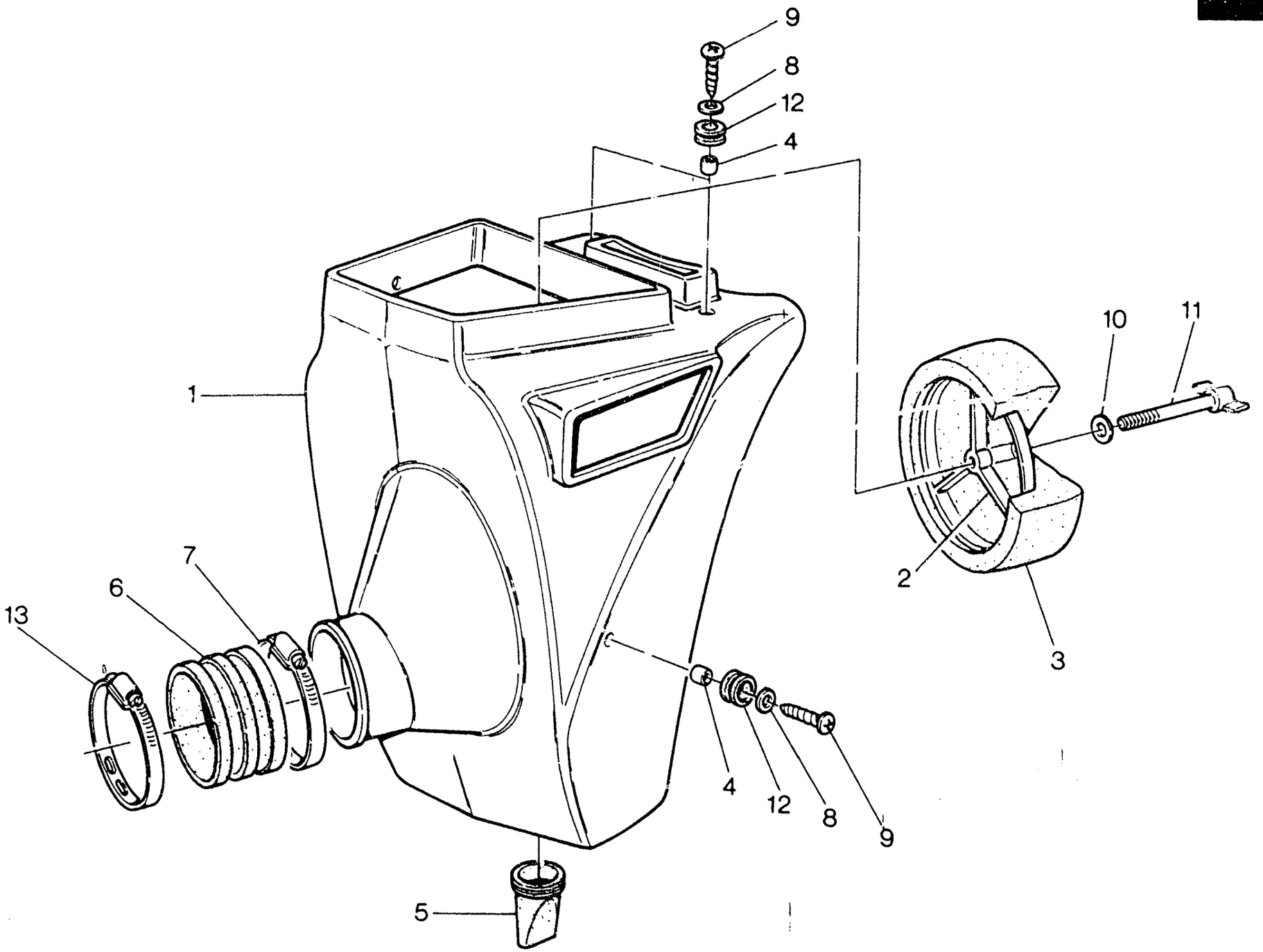
9
8
12
4
1
10
11
2
3
7
6
13
4
12
8
9
5

ASPIRAZIONE E FILTRO ARIA - AIR BOX AND FILTER
ASPIRATION ET FILTRE - ANSAUGEN UND FILTER

TAVOLA DRAWING TABLE BILD **13**

WMX 250/88 CROSS

Note Notes Notes Marke	Index No. Pos. Pos.	Code N. Part. No. N. Cod Best. Nr.	DENOMINAZIONE	DESCRIPTION	DESIGNATION	BEZEICHNUNG	Q.ty Q.tà Q.te M.ge	Validity Validità Validité Gültig
	1	54236	Scatola filtro	Air filter box	Boite pour filtre	Filterkasten	1	
	2	37622	Gabbia filtro	Cleaner cage	Cage pour filtre	Filterkafig	1	
	3	44091	Filtro aria	Air filter	Filtre à air	Luftfilter	1	
	4	37632	Distanziale	Spacer	Entretoise	Distanzstuck	3	
	5	48971	Valvola scarico	Exhaust valve	Soupape échappement	Auslass-Ventil	1	
	6	37862	Manicotto	Rubber	Manchon	Gummimuffe	1	
	7	37906	Fascetta	Clamp	Collier	Schelle	1	
	8	N15548-G22	Rondella piana	Washer	Rondelle	Unterlegscheibe	3	
	9	37746	Vite	Screw	Vis	Schraube	3	
	10	N15549-G22	Rosetta piana	Flat washer	Rondelle	Scheibe	1	
	11	37947	Vite	Screw	Vis	Schraube	1	
	12	18048	Antivibrante	Damper bushing	Element antivibrant	Vibrierschatzelement	3	
	13	27521	Fascetta	Clamp	Collier	Schelle	1	

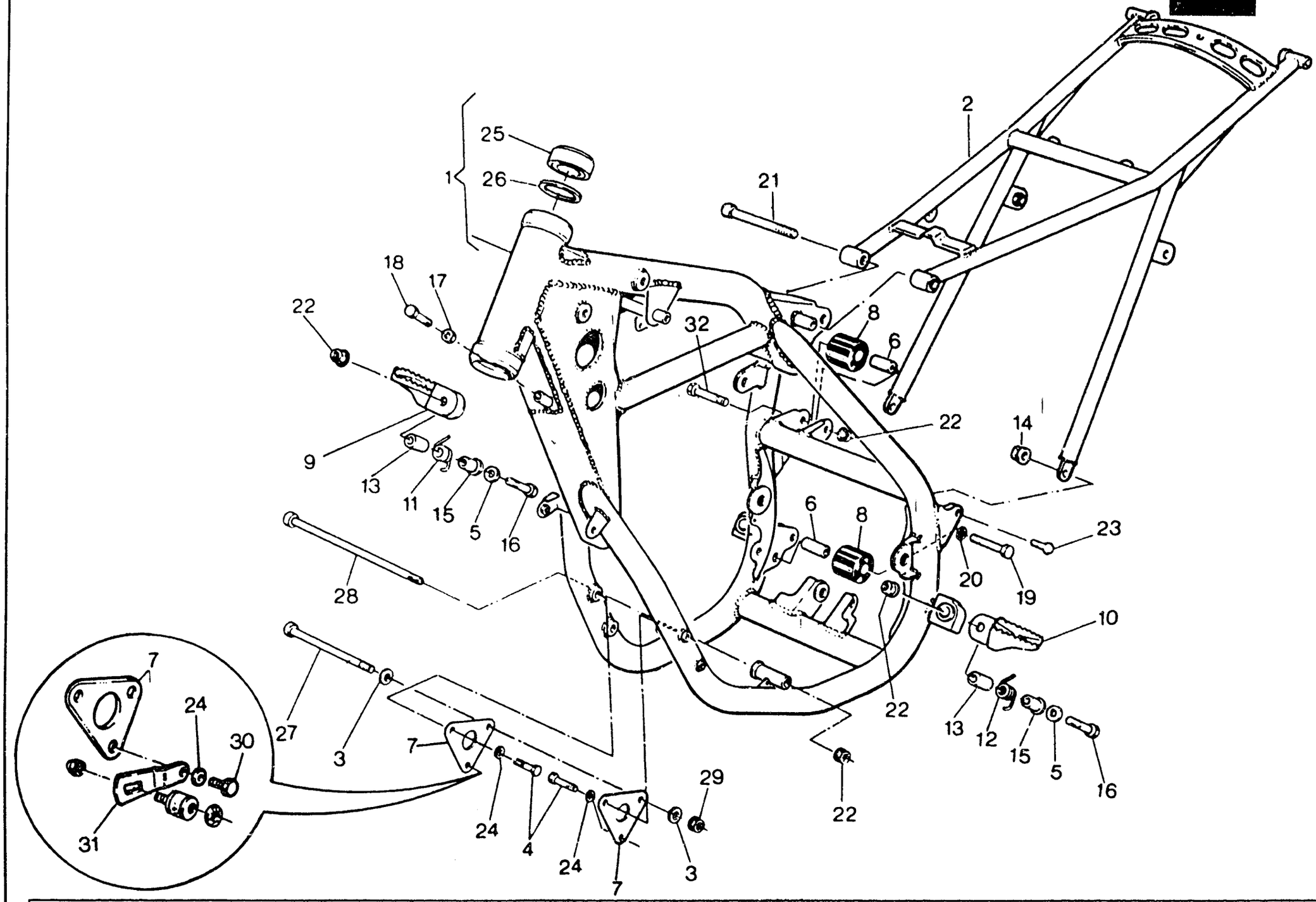
25
26
1
21
2
18
17
22
32
8
6
22
14
9
13
11
15
5
16
6
8
23
28
20
19
10
7
24
30
27
3
7
22
13
12
15
5
16
31
24
4
24
7
3
29
22



TELAIO - FRAME ASSEMBLY
CHASSIS - RAHMEN

TAVOLA DRAWING TABLE BILD **14**

WMX 250/88 CROSS

Note Notes Notes Marke	Index No. Pos. Pos.	Code N. Part. No. N. Cod Best. Nr.	DENOMINAZIONE	DESCRIPTION	DESIGNATION	BEZEICHNUNG	Q.ty Q.tà Q.te M.ge	Validity Validità Validité Gültig
	1	54301	Parte ant.telaio compl.di cuscin. sterzo	Frame front side assy	Chassis av. compl.	Vorterfahrgestell kpl.	1	
		57687	Parte anteriore telaio compl. di cuscin. sterzo (USA)	Frame front side assy	Chassis av. compl.	Vorterfahrgestell kpl.	1	
	2	57036	Parte posteriore telaio	Rear frame side	Chassis arrière	Hinterfahrgestell	1	
	3	1911	Rosetta	Washer	Rondelle	Scheibe	2	
	4	N1079-G22	Vite	Screw	Vis	Schraube	3	
	5	N15506-G22	Rosetta piana	Flat washer	Rondelle	Scheibe	2	
	6	43947	Distanziale	Spacer	Entretoise	Distanzstuck	2	
	7	43474	Piastra anteriore fissaggio motore	Engine front plate	Plaquette avant	Vorterplatte	2	
	8	43946	Rullo	Roll	Roulement	Spurrolle	2	
	9	48530	Pedana destra	R. foot rest	Repos-pied D	Fussraste L.	1	
	10	48531	Pedana sinistra	R. foot rest	Repos-pied G.	Fussraste L.	1	
	11	48533	Molla destra	R. spring	Ressort D.	R. Feder	1	
	12	48534	Molla sinistra	L. spring	Ressort G.	L. Feder	1	
	13	43496	Distanziale	Spacer	Entretoise	Distanzstuck	2	
	14	40719	Dado	Nut	Ecrou	Mutter	2	
	15	48535	Bussola	Bushing	Douille	Buchse	2	
	16	N1153-G22	Vite	Screw	Vis	Schraube	2	
	17	N15064-G22	Dado	Nut	Ecrou	Mutter	2	
	18	N1140-G22	Vite	Screw	Vis	Schraube	2	
	19	N1152-G22	Vite	Screw	Vis	Schraube	1	
	20	1676	Rosetta piana	Flat washer	Rondelle	Scheibe	1	
	21	N2569-G22	Vite	Screw	Vis	Schraube	1	
	22	14668	Dado	Nut	Ecrou	Mutter	4	
	23	44014	Vite lato sinistro	Left screw	Vis coté gauche	L. Schraube	1	
		48837	Vite lato destro	Right screw	Vis coté droite	R. Schraube	1	
	24	45499	Rosetta piana	Flat washer	Rondelle	Scheibe	4	
	25	27142*	Cuscinetto sterzo	Bearing	Roulement	Lager	2	
		54360*	Cuscinetto sterzo	Bearing	Roulement	Lager	2	
	26	27143	Rosetta	Washer	Rondelle	Scheibe	2	
	27	43944	Perno anteriore fiss. motore	Front pin	Pivot avant	Vorterstift	1	
	28	43945	Perno inferiore fiss. motore	Lower pin	Pivot inferieur	Unterstift	1	
	29	45498	Dado	Nut	Ecrou	Mutter	1	
	30	N1081-G22	Vite	Screw	Vis	Schraube	1	
	31	56185	Piastrina	Plate	Plaque	Platte	1	
	32	N1150-G22	Vite	Screw	Vis	Schraube	1	
			* In alternativa	In alternative	En alternative	Die Auswahl		

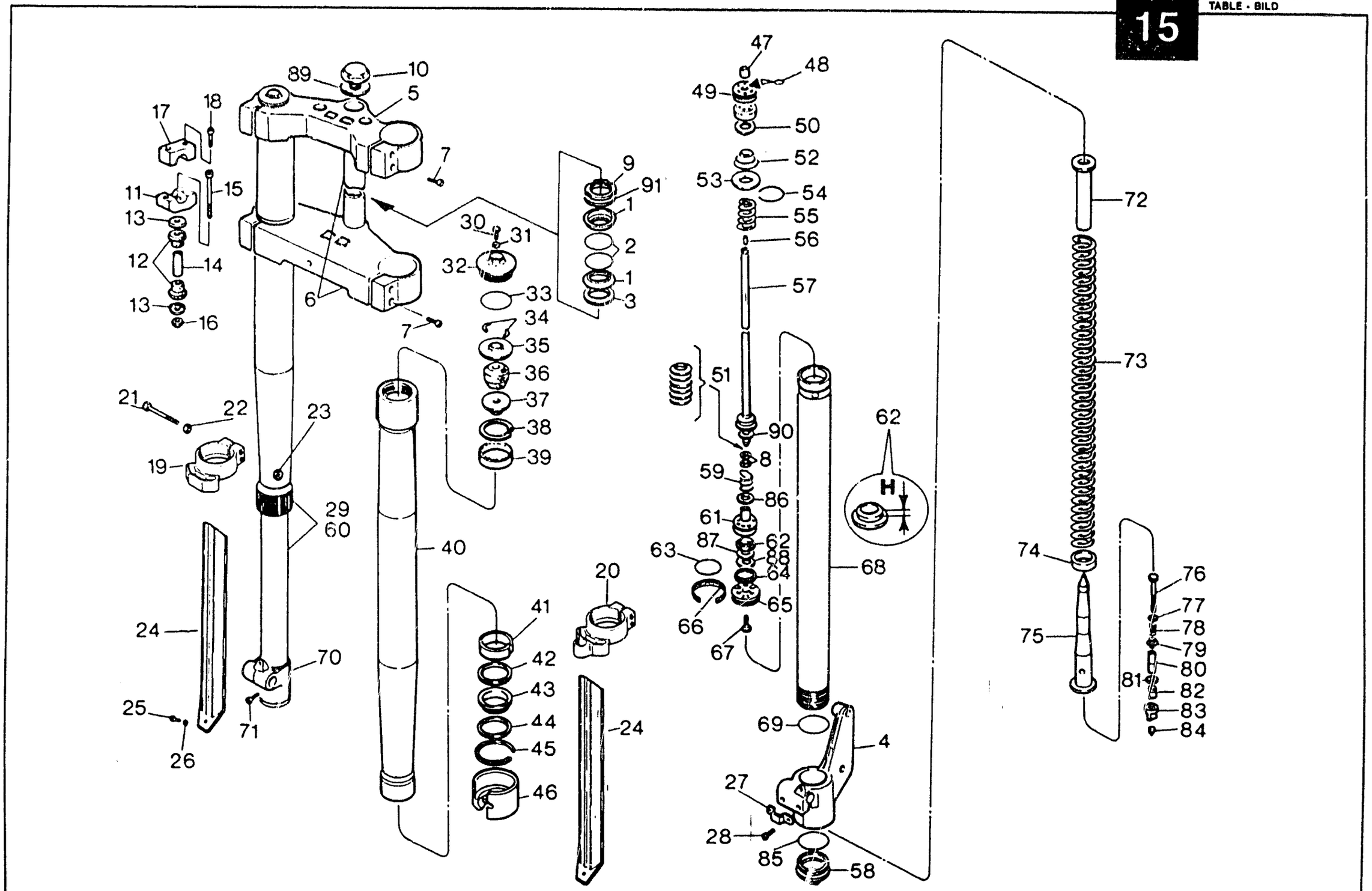
89
10
5
17
18
7
11
15
13
12
14
13
16
6
7
9
91
1
2
1
3
30
31
32
33
34
35
36
37
38
39
21
22
23
19
29
60
40
24
70
25
71
26
41
42
43
44
45
46
20
24
47
48
49
50
52
53
54
55
56
57
51
90
8
59
86
61
87
62
88
64
63
65
66
67
62
H
68
69
4
27
28
85
58
72
73
74
75
76
77
78
79
80
81
82
83
84



SOSPENSIONE ANTERIORE - FRONT FORK ASSEMBLY
SUSPENSION AVANT - VORDERTELESKOPGABEL

TAVOLA DRAWING TABLE BILD **15** — **WMX 250/88 CROSS**

Note Notes Notes Marke	Index No Pos. Pos	Code N. Part. No N. Cod Best. Nr	DENOMINAZIONE	DESCRIPTION	DESIGNATION	BEZEICHNUNG	Q.ty Q.tà Q.te M.ge	Validity Validità Validité Gültig
	1	29116	Fondello	End plate	Couvercie	Endscheibe	2	
	2	29117	Anello OR	«O» Ring	Joint «OR»	«O» Ring	2	
	3	4646	Rosetta piana	Flat washer	Rondelle	Scheibe	1	
	4	55765	Supporto pinza freno	Holder	Support	Halter	1	
	5	57584	Testa di sterzo	Upper bracket	Tete barre de direction	Gabelbrucke	1	
	6	57587	Base di sterzo con perno	Stem with pin lower bracket	Socle de direction avec pivot	Gabelbrucke mit Bolzen	1	
	7	N2558-G22	Vite	Screw	Vis	Schraube	8	
	8	58734/10	Rosetta di regolazione Φ10xΦ13x1,0	Washer	Rondelle	Scheibe	2	
	9	53153	Ghiera reg. cuscinetti	Grooved nut	Ecrou rainure	Nutmutter	1	
	10	37961	Tappo	Plug	Bouchon	Verschluss	1	
	11	53150	Mozzetto inferiore	Lower clamp	Eton inferieur	Unter klamme	2	
	12	53154	Gommino	Rubber	Caoutchouc	Gummistuck	4	
	13	53156	Rosetta piana	Flat washer	Rondelle	Scheibe	4	
	14	53155	Distanziale	Spacer	Entretoise	Distanzstuck	2	
	15	53157	Vite	Screw	Vis	Schraube	2	
	16	N15197-G22	Dado	Nut	Ecrou	Mutter	2	
	17	53151	Mozzetto superiore	Upper clamp	Eton superieur	Uber klamme	2	
	18	N2556-G22	Vite	Screw	Vis	Schraube	4	
	19	56003	Guida protezione destra	R. guide	Guide D.	Dichtung R.	1	
	20	56004	Guida protezione sinistra	L. guide	Guide G.	Dichtung R.	1	
	21	N1061-G22	Vite	Screw	Vis	Schraube	4	
	22	N15503-G22	Rosetta piana	Flat washer	Rondelle	Scheibe	4	
	23	N15192-G22	Dado	Nut	Ecrou	Mutter	4	
	24	56005	Protezione steli	Guard	Protection	Schutz	2	
	25	N3209-G22	Vite	Screw	Vis	Schraube	2	
	26	N15503-G22	Rosetta piana	Flat washer	Rondelle	Scheibe	2	
	27	54397	Piastrina	Plate	Plaque	Platte	1	
	28	N2510-G22	Vite	Screw	Vis	Schraube	2	
	29	56201	Gamba destra completa	R. fork assy	Fourche compl. D.	Telegabel kpl. R.	1	
		56691	Gamba destra compl. (USA)	R. Fork assy	Fourche compl. D.	Telegabel kpl. R.	1	
	30	53961	Vite	Screw	Vis	Schraube	2	
	31	53962	Guarnizione	Gasket	Joint	Dichtung	2	
	32	53963	Tappo	Plug	Bouchon	Verschluss	2	
	33	53964	Anello OR	«O» Ring	Joint «OR»	«O» Ring	2	
	34	53965	Semianello	Half ring	Démi-anneau	Halbringe	4	
	35	53966	Disco	Disc	Disque	Scheibe	2	
	36	53967	Tampone	Pad	Tampon	Stopfen	2	
	37	53968	Bussola	Bushing	Douille	Buchse	2	
	38	53969	Anello elastico	Elastic ring	Bague élastique	Elastischer Ring	2	
	39	53970	Ghiera	Ring nut	Embout	Nutmutter	2	
	40	58731	Scorrevole	Slider	Montant	Bein	2	

15

TAVOLA - DRAWING
TABLE - BILD

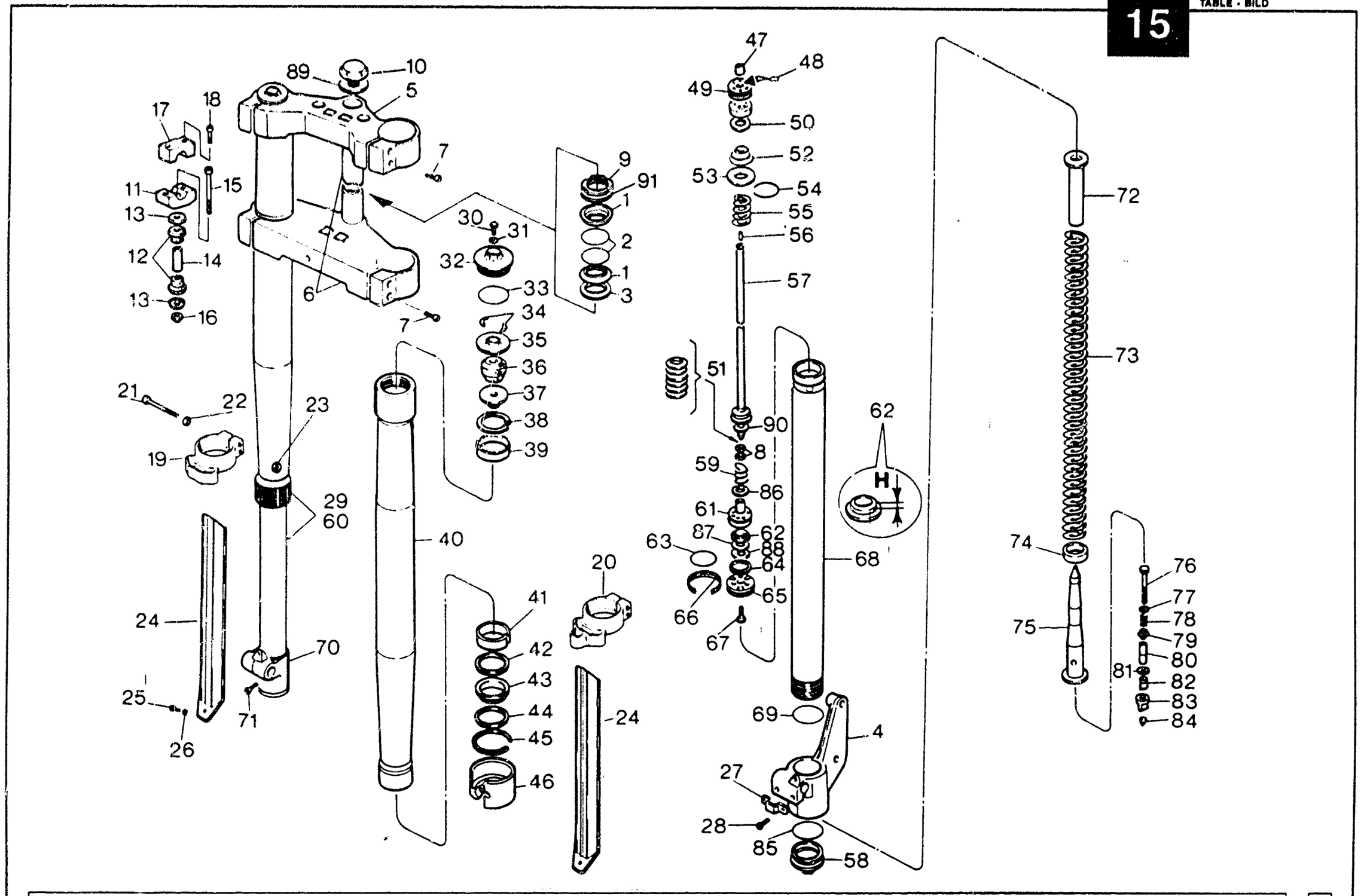

Note Notes Notes Marke	Index No Pos Pos	Code N Part No N. Cod Best Nr	DENOMINAZIONE	DESCRIPTION	DESIGNATION	BEZEICHNUNG	Q.ty Q.tà Q.te M.ge	Validity Validità Validité Gültig
	41	53972	Bussola superiore	Upper bushing	Douille sup.	Uberbuchse	2	
	42	53973	Rondella	Washer	Rondelle	Scheibe	2	
	43	53974	Anello	Ring	Bague	Ring	2	
	44	53975	Rondella	Washer	Rondelle	Scheibe	2	
	45	53976	Anello elastico	Elastic ring	Bague élastique	Elastischer Ring	2	
	46	53977	Bussola inferiore	Lower bushing	Douille inf.	Unterbuchse	2	
	47	53978	Distanziale	Spacer	Entretoise	Distanzstuck	2	
	48	53979	Anello OR	«O» Ring	Joint «OR»	«O» Ring	2	
	49	53980	Coperchio a vite	Cover	Couvercle	Deckel	2	
	50	53981	Rondella	Washer	Rondelle	Scheibe	2	
	51	58733	Rondella ad arco	Washer	Rondelle	Scheibe	6	
	52	53983	Molla	Spring	Ressort	Feder	2	
	53	53984	Rondella	Washer	Rondelle	Scheibe	2	
	54	53985	Anello elastico	Elastic ring	Bague élastique	Elastischer Ring	2	
	55	53986	Contromolla	Counterspring	Contre-ressort	Feder	2	
	56	53987	Perno	Pin	Pivot	Stift	2	
	57	55764	Asta oompante	Rod	Barre	Stange	2	
	58	54014	Tappo inferiore	Plug	Bouchon	Stopfen	2	
	59	53988/2245	Molla Φ filo 2,2 n° spire 4,5	Spring	Ressort	Feder	2	
		53988/2550	Molla Φ filo 2,5 n° spire 5,0	Spring	Ressort	Feder	2	
		53988/2050	Molla Φ filo 2,0 n° spire 5,0	Spring	Ressort	Feder	2	
		53988/1940	Molla Φ filo 1,9 n° spire 4,0	Spring	Ressort	Feder	2	
		53988/1645	Molla Φ filo 1,6 n° spire 4,5 (di serie)	Spring (Standard)	Ressort (en serie)	Feder (Hintereinander)	2	
	60	56202	Gamba sinistra completa	L. fork leg assy	Fourche compl. G.	Telegabel kpl. L.	1	
		56692	Gamba sinistra compl. (USA)	L. fork leg assy	Fourche compl. G.	Telegabel kpl. L.	1	
	61	58732	Bussola forata	Bushing	Douille	Buchse	2	
	62	53991/20	Anello passaggio aria H=2,0	Ring	Bague	Ring	2	
		53991/24	Anello passaggio aria H=2,4 (di serie)	Ring (standard)	Bague (en serie)	Ring (Hintereinander)	2	
		53991/22	Anello passaggio aria H=2,2	Ring	Bague	Ring	2	
		53991/18	Anello passaggio aria H=1,8	Ring	Bague	Ring	2	
		53991/16	Anello passaggio aria H=1,6	Ring	Bague	Ring	2	
		53991/14	Anello passaggio aria H=1,4	Ring	Bague	Ring	2	
	63	53992	Anello OR	«O» Ring	Joint «OR»	«O» Ring	2	
	64	53993	Anello elastico	Elastic ring	Bague élastique	Elastischer Ring	2	
	65	53994	Bussola forata	Bushing	Douille	Buchse	2	
	66	53995	Segmento	Ring	Bague	Ring	2	
	67	53996	Vite	Screw	Vis	Schraube	2	
	68	53997	Asta di forza	Fork tube	Barre de force	Druckstab	2	
	69	53998	Anello OR	«O» Ring	Joint «OR»	«O» Ring	2	
	70	53999	Ghiera inferiore	Lower ring nut	Embout inf.	Unterring	1	

15

TAVOLA - DRAWING
TABLE - BILD

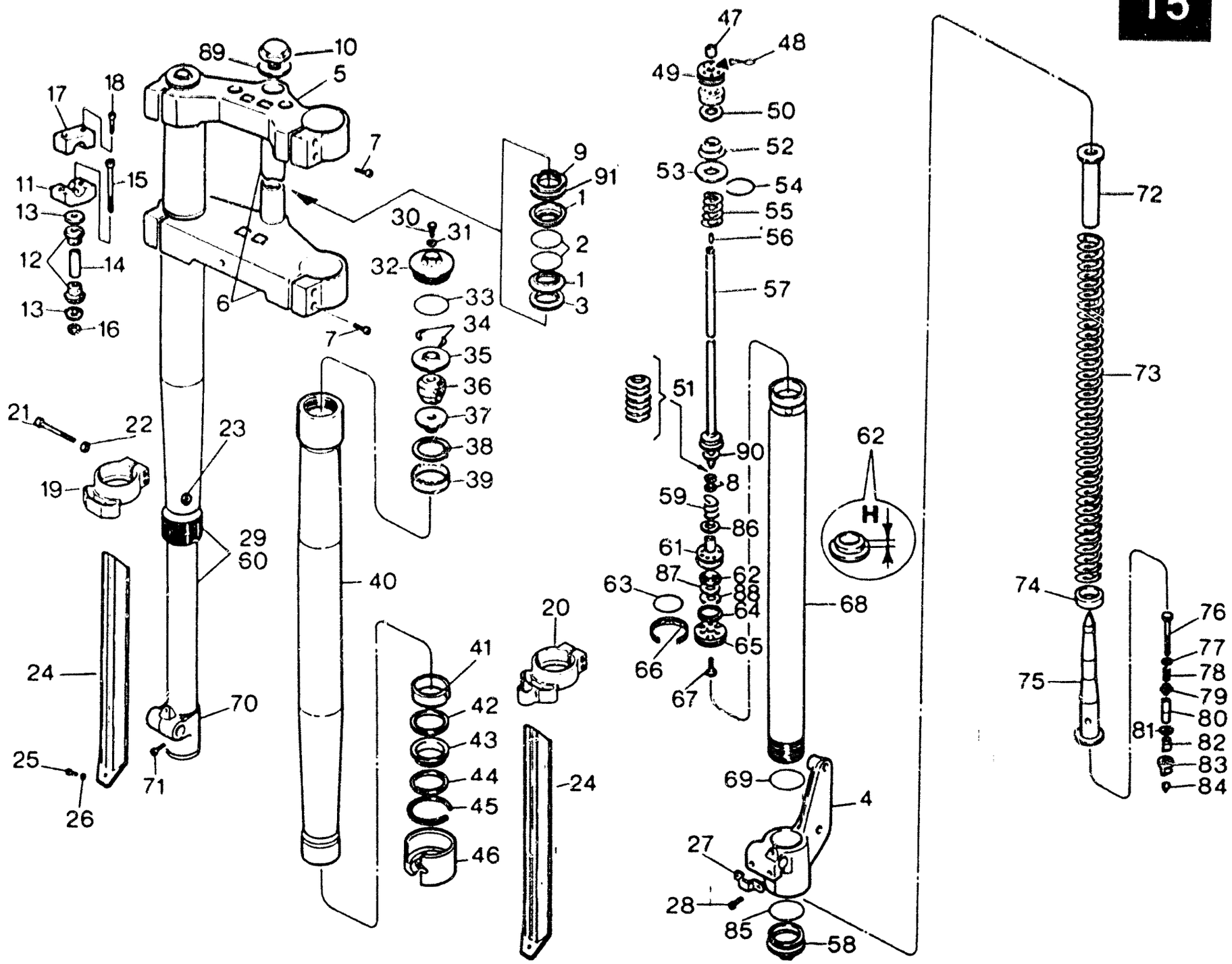

Note Notes Notes Marke	Index No Pos Pos	Code N Part. No N. Cod Best. Nr	DENOMINAZIONE	DESCRIPTION	DESIGNATION	BEZEICHNUNG	Q.ty Q.tà Q.te M.ge	Validity Validità Validité Gültig
	71	54000	Vite	Screw	Vis	Schraube	2	
	72	54001	Appoggio superiore	Upper holder	Support superieur	Huber Halter	2	
	73	54002/4241	Molla portante Φ filo 4,2 n° spire 41 (K = 3,2 N/mm)	Spring	Ressort	Feder	2	
		54002/4446	Molla portante Φ filo 4,4 n° spire 46 (K=3,5 N/mm)	Spring	Ressort	Feder	2	
		54002/4443	Molla portante Φ filo 4,4 n° spire 43 (di serie)(K=3,8 N/mm)	Spring (standard)	Ressort (en serie)	Feder (Hintereinander)	2	
		54002/4545	Molla portante Φ filo 4,5 n° spire 45 (USA) (K=4,1 N/mm)	Spring	Ressort	Feder	2	
		54002/4645	Molla portante Φ filo 4,6 n° spire 45 (K = 4,4 N/mm)	Spring	Ressort	Feder	2	
	74	54015/50	Distanziale precarica molla S=5	Spacer	Entretoise	Distanzstuck	2	
		54015/25	Distanziale precarica molla S=2,5	Spacer	Entretoise	Distanzstuck	2	
		54015/100	Distanziale precarica molla S=10	Spacer	Entretoise	Distanzstuck	2	
	75	54003	Bussola conica	Bushing	Douille	Buchse	2	
	76	54004	Vite	Screw	Vis	Schraube	2	
	77	54005	Rondella	Washer	Rondelle	Scheibe	2	
	78	54006	Molla	Spring	Ressort	Feder	2	
	79	54007	Appoggio molla	Holder spring	Support ressorts	Halterfeder	2	
	80	54008	Distanziale	Spacer	Entretoise	Distanzstuck	2	
	81	54009	Rondella	Washer	Rondelle	Scheibe	2	
	82	54010	Bussola	Bushing	Douille	Buchse	2	
	83	54011	Bussola	Bushing	Douille	Buchse	2	
	84	54012	Perno	Pin	Pivot	Stift	2	
	85	54013	Anello OR	«O» Ring	Joint «OR»	«O» Ring	2	
	86	55774/1	Rosetta regol. precar. molla Φ 13xΦ 19x0,1	Washer	Rondelle	Scheibe	2	
		55774/3	Rosetta regol. precar. molla Φ 13xΦ 19x0,3	Washer	Rondelle	Scheibe	2	
		55774/5	Rosetta regol. precar. molla Φ 13xΦ 19x0,5	Washer	Rondelle	Scheibe	2	
		55774/10	Rosetta regol. precar. molla Φ 13xΦ 19x1,0	Washer	Rondelle	Scheibe	2	
	87	55776/5	Rosetta piana Φ 18xΦ 25x0,5	Washer	Rondelle	Scheibe	2	
		55776/3	Rosetta piana Φ 18xΦ 25x0,3	Washer	Rondelle	Scheibe	2	
	88	55775	Rosetta ad arco	Washer	Rondelle	Scheibe	4	
	89	31128	Rosetta	Washer	Rondelle	Scheibe	1	
	90	58734/1	Rosetta di regolazione Φ 10xΦ 13x0,1	Washer	Rondelle	Scheibe	1	
		58734/3	Rosetta di regolazione Φ 10xΦ 13x0,3	Washer	Rondelle	Scheibe	1	
		58734/5	Rosetta di regolazione Φ 10xΦ 13x0,5	Washer	Rondelle	Scheibe	1	
	91	15397	Rosetta di rasamento	Thrust washer	Rondelle d'épaulement	Anlaufscheibe	1	

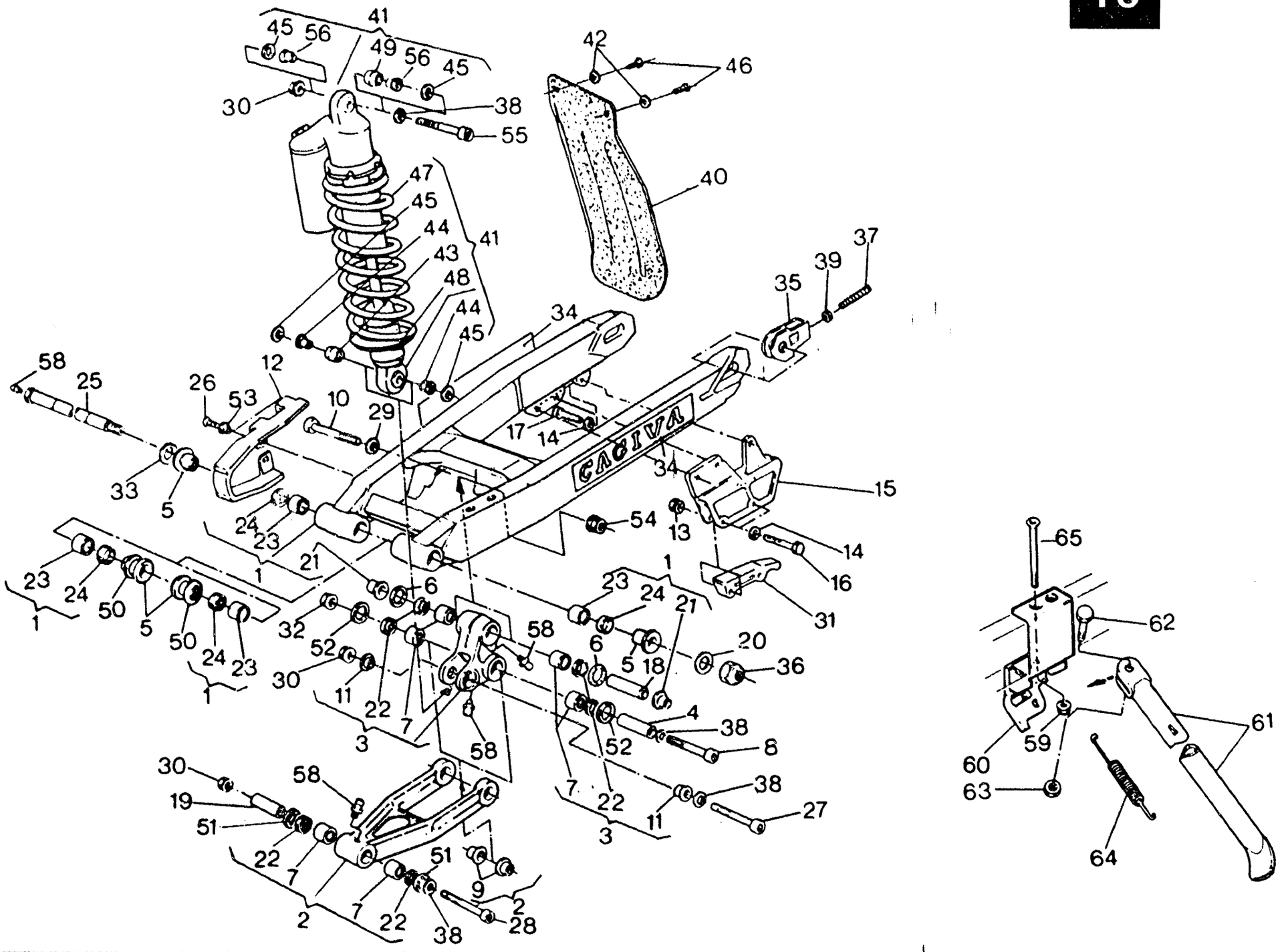
41
45
56
49
56
45
30
38
55
42
46
40
47
45
44
43
48
44
45
41
34
37
39
35
58
25
26
53
12
10
29
17
14
34
15
33
5
24
23
21
1
6
54
13
14
16
31
23
24
50
5
50
24
23
1
32
52
30
11
22
7
3
58
23
24
21
6
5
18
20
36
4
38
8
52
7
22
11
38
27
3
30
19
51
58
22
7
2
7
22
38
51
9
2
28
65
62
61
59
60
63
64

Note Notes Notes Marke	Index No. Pos. Pos	Code N. Part. No. N. Cod Best. Nr.	DENOMINAZIONE	DESCRIPTION	DESIGNATION	BEZEICHNUNG	Q.ty Q.tà Q.te M.ge	Validity Validità Validité Gültig
	1	54065	Assieme forcellone	Swing arm assy	Fourche AR compl.	Gabel kpl.	1	
	2	56236	Tirante completo	Tie rod assy	Tirant compl.	Strippe kpl.	1	
	3	56329	Bilanciere completo	Compensator assy	Culbuteur compl.	Kipphebel kpl.	1	
	4	43534	Spinotto	Pin	Axe	Bolzen	1	
	5	54055	Bussola	Bushing	Douille	Buchse	4	
	6	42024	Anello in feltro	Feltseal	Bague en fetre	Filzring	2	
	7	38956	Boccola a rullini	Needle bearing	Roulement a aiguilles	NadelKafig	6	
	8	48435	Perno	Pin	Pivot	Stift	1	
	9	42028	Bussola	Bushing	Douille	Buchse	2	
	10	48436	Perno	Pin	Pivot	Stift	1	
	11	42030	Bussola	Bushing	Douille	Buchse	2	
	12	43159	Pattino catena	Chain slider	Patin chaine	Schuhkette	1	
	13	41512	Dado	Nut	Ecrou	Mutter	2	
	14	N15504-G22	Rosetta piana	Flat washer	Rondelle	Scheibe	5	
	15	56214	Guidacatena	Chain guide	Guide-chaine	Kettenfuhrung	1	
	16	N1089-G22	Vite	Screw	Vis	Schraube	2	
	17	N1079-G22	Vite	Screw	Vis	Schraube	3	
	18	42027	Spinotto	Pin	Axe	Bolzen	1	
	19	43538	Spinotto	Pin	Axe	Bolzen	1	
	20	N15508-G22	Rosetta piana	Flat washer	Rondelle	Scheibe	1	
	21	42029	Bussola	Bushing	Douille	Buchse	2	
	22	35900	Anello di tenuta	Seal ring	Bague d'étanchéité	Dichtungsring	6	
	23	32064	Gabbia a rullini	Roller cage	Cage à rouleaux	Nadellager	4	
	24	32065	Anello di tenuta	Seal ring	Bague d'étanchéité	Dichtungsring	4	
	25	56216	Perno forcellone completo	Pin assy	Pivot compl.	Stift kpl.	1	
	26	33683	Vite	Screw	Vis	Schraube	2	
	27	46171	Perno	Pin	Pivot	Stift	2	
	28	43535	Perno	Pin	Pivot	Stift	1	
	29	5934	Rosetta	Washer	Rondelle	Scheibe	1	
	30	42022	Dado	Nut	Ecrou	Mutter	4	
	31	41714	Pattino inferiore	Lower guide block	Patin inferieur	Unter Schuh	2	
	32	42022	Dado	Nut	Ecrou	Mutter	1	
	33	20066	Rosetta piana	Flat washer	Rondelle	Scheibe	1	
	34	46140	Adesivo «CAGIVA»	«CAGIVA» trim	Décalcomanie «CAGIVA»	Abziehbild «CAGIVA»	2	
	35	47571	Tendicatena	Chain adjuster	Tendeur de chaine	Kettenspanner	2	
	36	N15213-G22	Dado	Nut	Ecrou	Mutter	1	
	37	48770	Vite	Screw	Vis	Schraube	2	

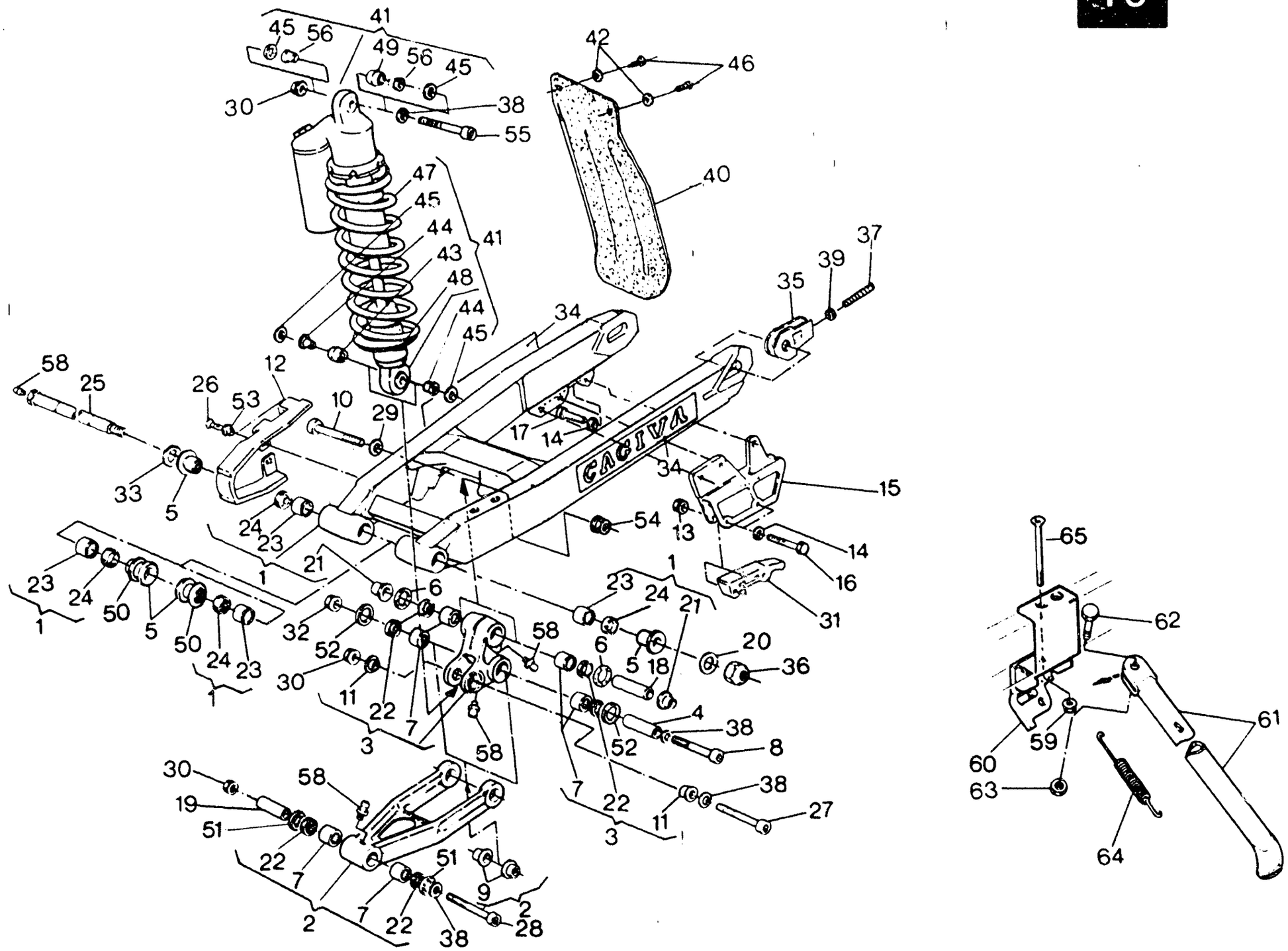
41
45
56
49
56
45
42
46
30
38
55
40
47
45
44
43
41
48
44
45
37
39
35
34
58
25
26
53
12
10
29
17
14
CAGIVA
34
15
33
5
24
23
54
13
14
16
21
1
23
24
50
5
50
24
23
1
6
32
52
30
11
22
7
3
58
23
24
21
1
6
5
18
20
36
4
38
8
52
7
22
11
3
38
27
30
58
19
51
22
7
2
51
9
2
7
22
38
28
65
62
61
60
59
63
64

				DESIGNATION	BEZEICHNUNG	Q.ty Q.tà Q.te M.ge	Validity Validità Validité Gültig
				Rondelle	Unterlegscheibe	3	
				Ecrou	Mutter	2	
				Protection	Protektion	1	
				Amortisseur compl	Stossdampfer kpl.	1	
				Rondelle	Scheibe	2	
				Roulement	Lager	1	
				Douille extèneure	Außer buchse	1	
				Douille intèneure	Innen buchse	1	
				Bague en fetre	Filzring	4	
				Vis	Schraube	2	
				Ressort (en sene)	Standard (Hintereinander)	1	
				Ressort	Feder	1	
				Ressort	Feder	1	
	56364			Embout inf.	Unterring	1	
				Roulement	Lager	1	
				Rondelle d'épaulement	Anlaufscheibe	2	
	32069/90	So 0.9 mm					
	32069/100	So 1.0 mm					
	32069/120	So 1.2 mm					
51	45497	Anello in feltro	Feltseal	Bague en fetre	Filzring	2	
52	46172	Rondella in nylon	Washer	Rondelle	Scheibe	2	
53	45495	Bussola	Bushing	Douille	Buchse	2	
54	42023	Dado	Nut	Ecrou	Mutter	1	
55	43537	Perno	Pin	Pivot	Stift	1	
56	58967	Boccola esterna	Outside bushing	Douille extérieure	Außer buchse	1	
	56363	Boccola interna	Inside bushing	Douille intérieure	Innen buchse	1	
58	1412	Ingrassatore	Fattening	Graisseur	Schmierbüchse	4	
59	50719	Dado	Nut	Ecrou	Mutter	2	
60	56394	Supporto gamba laterale	Holder side stand	Support pour bequille latérale	Halter Seitenstander	1	
61	49487	Gamba laterale	Side stand	Bequille latérale	Seitenstander	1	
62	49493	Vite	Screw	Vis	Schraube	1	
63	N15066-G22	Dado	Nut	Ecrou	Mutter	1	
64	32907	Molla	Spring	Ressort	Feder	1	
65	50660	Vite	Screw	Vis	Schraube	2	

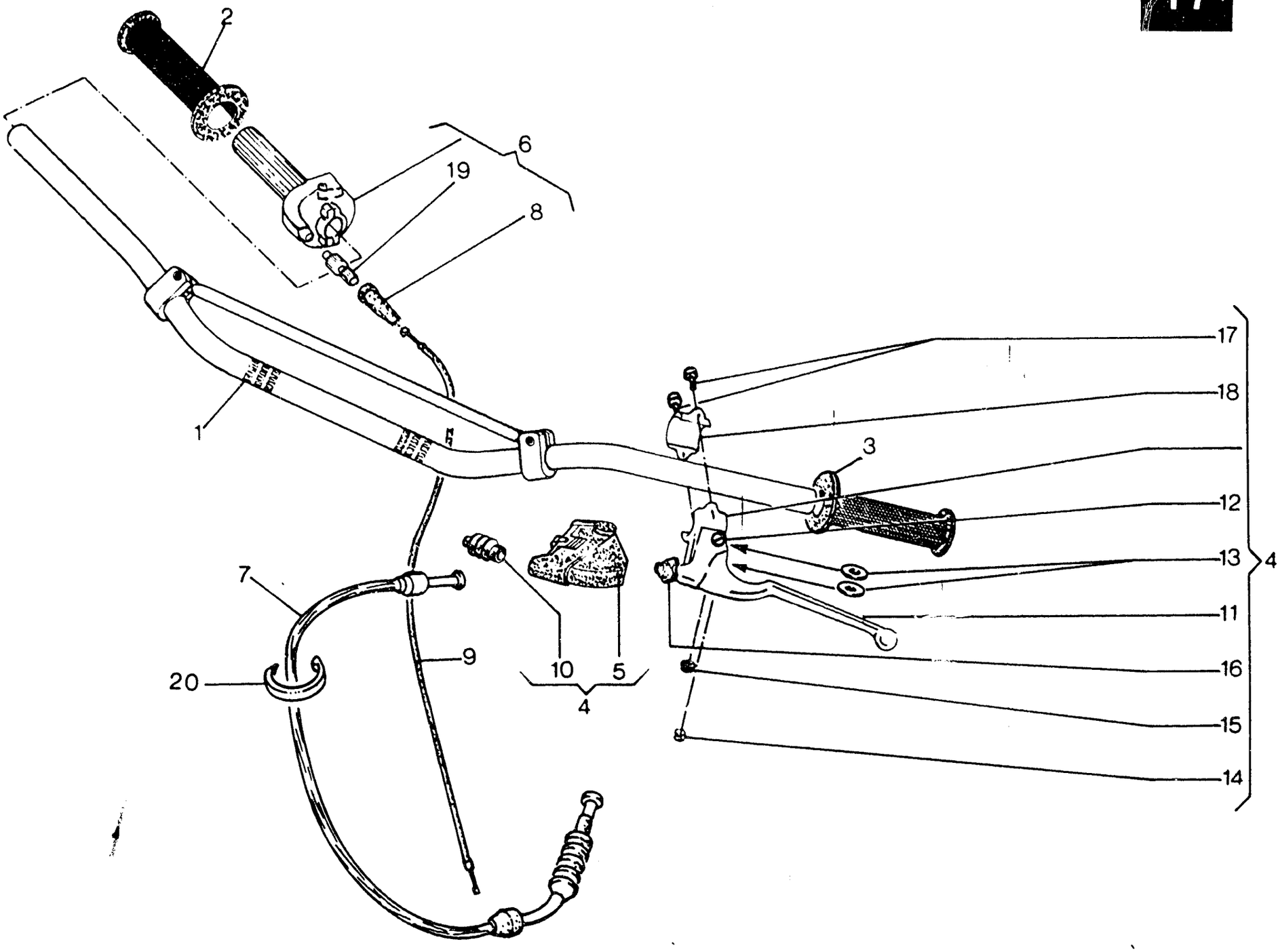
2
6
19
8
1
17
18
3
12
13
4
11
16
15
14
7
9
20
10
5
4

MANUBRIO E COMANDI - HANDLEBAR AND CONTROLS
GUIDON ET COMMANDES - LENKER UND STEUERORGANE

TAVOLA DRAWING TABLE BILD **17**

WMX 250/88 CROSS

Note Notes Notes Marke	Index No Pos Pos	Code N Part No N Cod Best Nr	DENOMINAZIONE	DESCRIPTION	DESIGNATION	BEZEICHNUNG	Q.ty Q.tà Q.te M.ge	Validity Validità Validité Gültig
*	1	48661	Manubrio	Handlebar	Guidon	Lenker	1	
*		54274	Manubrio	Handlebar	Guidon	Lenker	1	
	2	56613	Manopola destra	Handle grip R.	Poignée D.	Lenker Festgriff R.	1	
	3	56614	Manopola sinistra	Handle grip L.	Poignée G.	Lenker Festgriff L.	1	
	4	58014	Com. frizione completo	Clutch control assy	Comm. embrayage compl.	Kupplunghebel kpl.	1	
	5	48917	Coprileva	Lever guard	Couvre-levier	Hebelschutz	1	
	6	40684	Comando gas completo	Throttle control assy.	Commande de gas compl.	Gasdrehgriff Kpl.	1	
	7	48888	Trasmissione comando frizione completa	Clutch cable assy	Cable comm. émbrayage compl.	Kupplungszug Kpl.	1	
	8	38805	Cappuccio	Cap	Capouchon	Kappe	1	
	9	57219	Trasmissione gas compl.	Throttle cable assy	Cble du gaz compl.	Gaszung kpl.	1	
	10	48918	Protezione gruppo registro	Guard	Protection	Schutz	1	
	11	48915	Leva comando frizione	Clutch lever	Levier comm. émbrayage	Kupplungshebel	1	
	12	38797	Vite fulcro leva	Screw	Vis	Schraube	1	
	13	38798	Rosetta in P.V.C.	Washer	Rondelle	Scheibe	2	
	14	38802	Barilotto	Retainer	Cliquet	Nippelaufnahme	1	
	15	38799	Dado	Nut	Ecrou	Mutter	1	
	16	48916	Gruppo registro	Compl. Adjuster	Régleur compl.	Einsteller kpl.	1	
	17	N2509-G22	Vite	Screw	Vis	Schraube	2	
	18	58013	Cavallotto	Holder	Support	Halter	1	
	19	46145	Gruppo registro	Compl. Adjuster	Régleur compl.	Einsteller kpl.	1	
	20	21812	Fascetta	Clamp	Collier	Schelle	1	
			*: In alternativa	In alternative	En alternative	Die Auswahl		

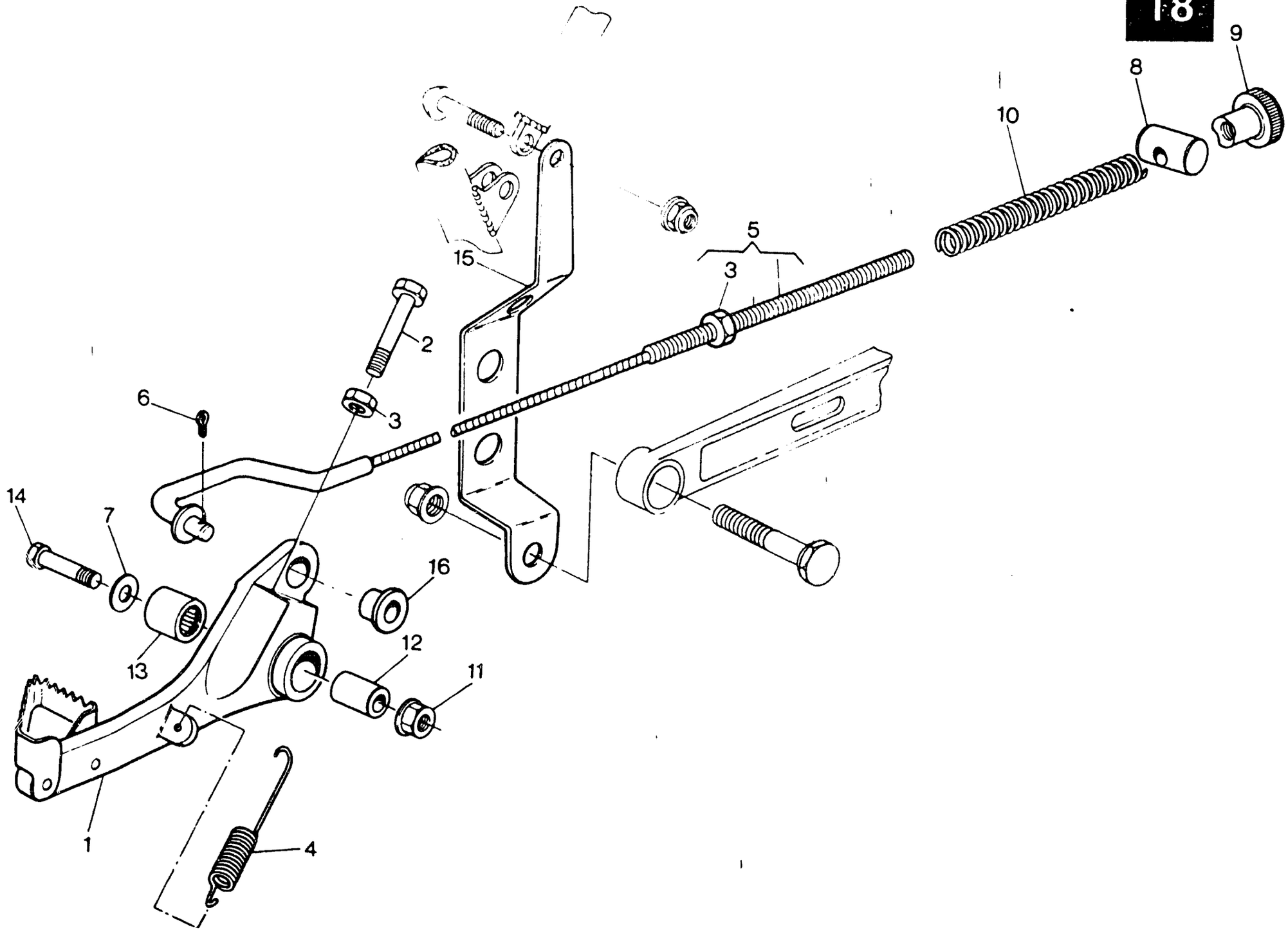
9
8
10
5
3
15
2
6
3
14
7
16
12
13
11
1
4

COMANDO FRENO POSTERIORE - REAR BRAKE CONTROL
COMMANDE FREIN ARRIÈRE - HINTERRADBREMSE

TAVOLA DRAWING TABLE BILD **18**

WMX 250/88 CROSS

Note Notes Notes Marke	Index No. Pos. Pos.	Code N. Part. No. N. Cod Best. Nr.	DENOMINAZIONE	DESCRIPTION	DESIGNATION	BEZEICHNUNG	Q.ty Q.tà Q.te M.ge	Validity Validità Validité Gültig
	1	43825	Ass. leva freno post.	Lever assy	Levier compl.	Bremshebel	1	
	2	N1081-G22	Vite	Screw	Vis	Schraube	1	
	3	N15033-G22	Dado	Nut	Ecrou	Mutter	2	
	4	43587	Molla	Spring	Ressort	Feder	1	
	5	48752	Tirante comando freno	Tie-rod	Tirant	Betatigungstange	1	
	6	N20067-G22	Copiglia	Cotter pin	Goupille	Splint	1	
	7	N15504-G22	Rosetta	Washer	Rondelle	Scheibe	1	
	8	12723	Barilotto	Retainer	Cliquet	Nippelaufnahme	1	
	9	6925	Pomolo	Knurled nut	Embout de réglage	Verstellungsmutter	1	
	10	48753	Molla	Spring	Ressort	Feder	1	
	11	41512	Dado	Nut	Ecrou	Mutter	1	
	12	42673	Distanziale	Spacer	Entretoise	Distanzstuck	1	
	13	42672	Astuccio a rullini	Bearing case	Trousse à aiguilles	Rollertasche	1	
	14	N1085-G22	Vite	Screw	Vis	Schraube	1	
	15	48840	Piastrina protezione tirante	Plate	Pacque	Platte	1	
	16	43584	Bussola ancoraggio tirante	Bushing	Douille	Buchse	1	

19 TAVOLA - DRAWING TABLE - BILD

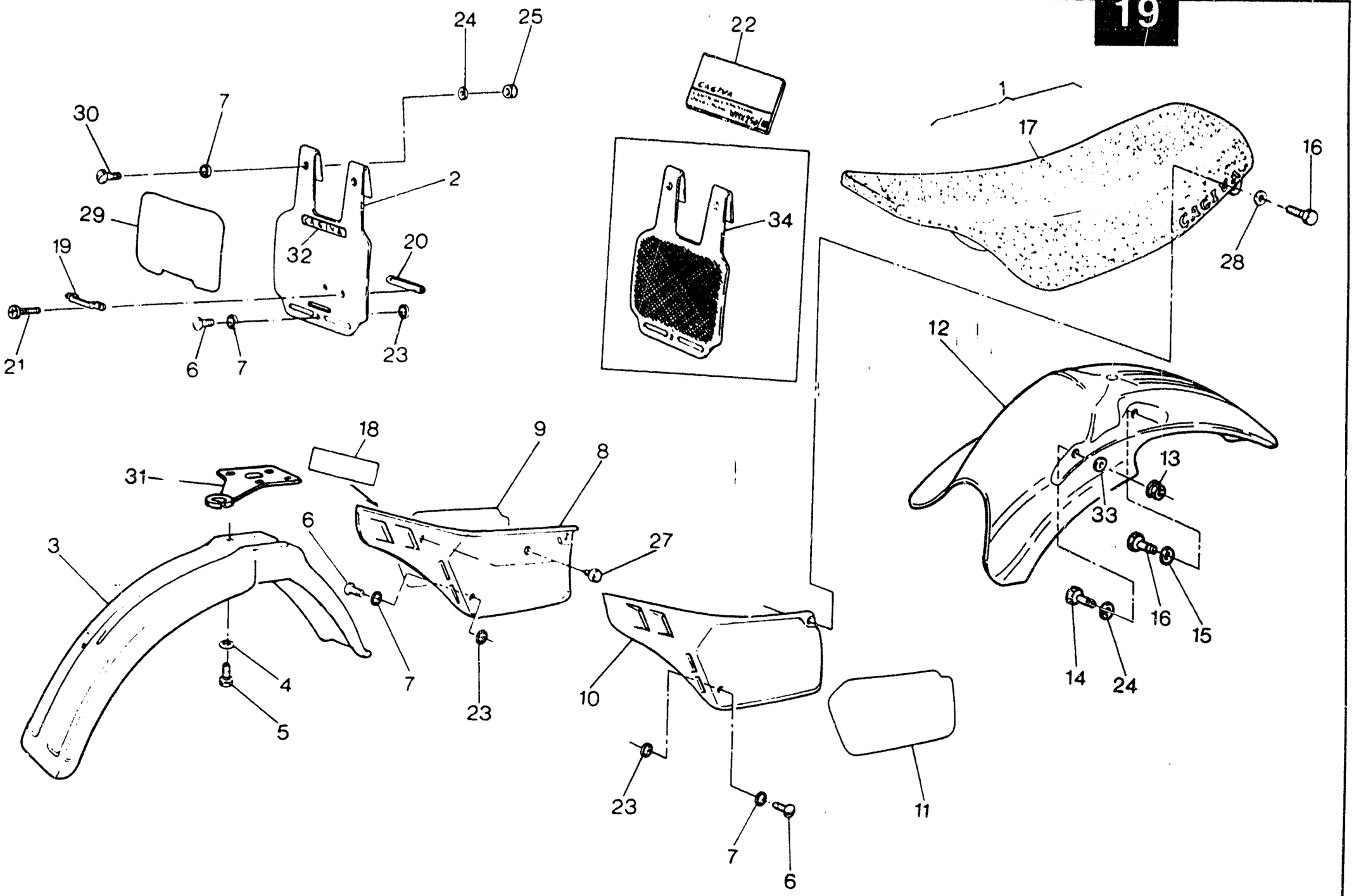

CARENATURE, PARAFANGHI, SELLA - FENDERS, CHAIN GUARD, SEAT
CARENATURES, GARDE-BOUES, SIÈGE - VERKLEIDUNG, KOFTLÜGEL, SATTEL

TAVOLA DRAWING TABLE BILD **19** — **WMX 250/88 CROSS**

Note Notes Notes Marke	Index No Pos. Pos	Code N. Part. No. N. Cod Best. Nr	DENOMINAZIONE	DESCRIPTION	DESIGNATION	BEZEICHNUNG	Q.ty Q.tà Q.te M.ge	Validity Validità Validité Gültig
	1	57622	Sella completa	Seat assy	Siège compl.	Sattel kpl.	1	
	2	57327	Portanumero anteriore (di serie)	Front number holder (standard)	Porte numero avant (en serie)	Vorterhalter (Hintereinander)	1	
	3	57322	Parafango anteriore	Front fender	Garde-boue avant	Vorderkotflugel	1	
	4	N15549-G22	Rosetta piana	Flat washer	Rondelle	Scheibe	6	
	5	N1078-G22	Vite	Screw	Vis	Schraube	4	
	6	37636	Vite	Screw	Vis	Schraube	3	
	7	37656	Rosetta in plastica	Washer	Rondelle	Scheibe	5	
	8	57335	Pannello destro	Right panel	Panneau D.	Streifen R.	1	
	9	54203	Adesivo destro	R. trim	Décalcomanie D.	R. Abziehbild	1	
	10	57336	Pannello sinistro	Left panel	Panneau G.	Streifen L.	1	
	11	54204	Adesivo sinistro	L. trim	Décalcomanie G.	L. Abziehbild	1	
	12	57334	Parafango posteriore	Rear fender	Garde-boue arrière	Hinterkotflugel	1	
	13	N15193-G22	Dado	Nut	Ecrou	Mutter	2	
	14	N1079-G22	Vite	Screw	Vis	Schraube	2	
	15	28810	Rosetta piana	Flat washer	Rondelle	Scheibe	2	
	16	N1537-G22	Vite	Screw	Vis	Schraube	4	
	17	58038	Rivestimento sella	Saddle covering	Revetement selle	Sattel-Deckung	1	
	18	54071	Adesivo «WMX 250»	Trim	Décalc.	Abziehbild	1	
	19	45491	Guida tubazione freno	Pipe slide	Guide tuyau frein	Rohren-Bremsefuhrungs	1	
	20	45492	Piastrina	Plate	Plaque	Platte	1	
	21	N7104-G19	Vite	Screw	Vis	Schraube	2	
	22	54218	Manuale uso e manutenzione	Owner's manual	Emploi d'entretien	Handbuch	1	
		56690	Manuale di serv.-Libr. uso e manut.(USA)	Owner's service and tuning manual (USA)	Emploi d'entretien (USA)	Handbuch (USA)	1	
	23	30232	Rosetta in gomma	Spring washer	Rondelle élastique	Federscheibe	3	
	24	N15549-G22	Rosetta piana	Flat washer	Rondelle	Scheibe	2	
	25	N15193-G22	Dado	Nut	Ecrou	Mutter	2	
	27	45490	Gommino	Rubber	Caoutchouc	Gummistuck	2	
	28	1911	Rosetta piana	Flat washer	Rondelle	Scheibe	2	
	29	57369	Adesivo	Trim	Décalcomanie	Streifen	1	
	30	30229	Vite	Screw	Vis	Schraube	2	
	31	43739	Guida trasmissioni	Cable guide	Guide-cable	Kabelfuhrung	1	
	32	58805	Adesivo «CAGIVA»	«CAGIVA» trim	Décalcomanie «CAGIVA»	Abziehbild «CAGIVA»	1	
	33	N15504-G22	Rosetta piana	Flat washer	Rondella	Scheibe	2	
	34	58050	Portanumero anteriore	Front number holder	Porte numero avant	Vorterhalter	1	

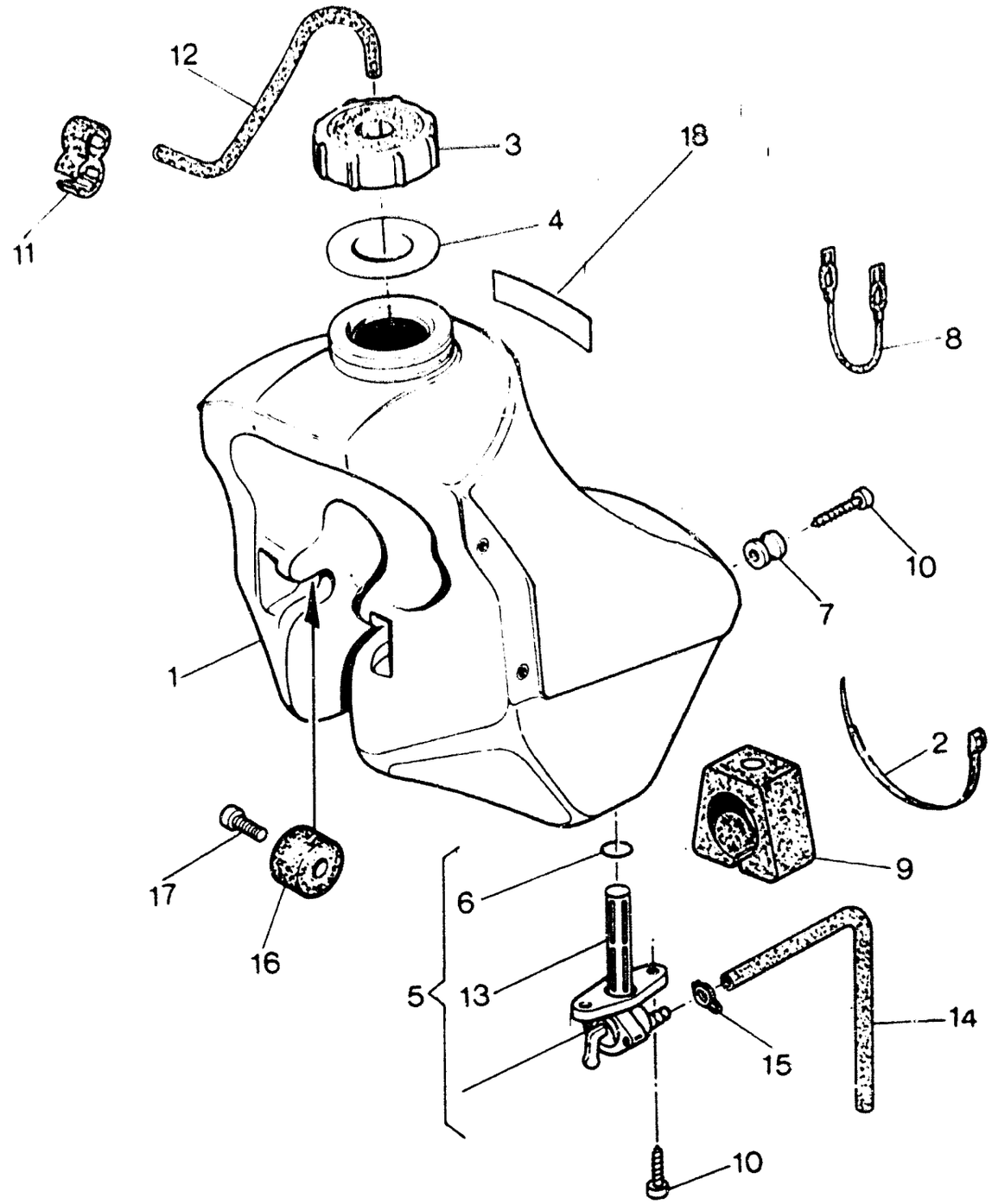
12
3
18
11
4
8
10
7
1
2
17
9
6
16
5
13
14
15
10



SERBATOIO CARBURANTE - GAS TANK
RESERVOIR CARBURANT - KRAFTSTOFFBEHÄLTER

TAVOLA DRAWING TABLE BILD **20**

WMX 250/88 CROSS

Note Notes Notes Marke	Index No Pos Pos	Code N Part No N Cod Best Nr	DENOMINAZIONE	DESCRIPTION	DESIGNATION	BEZEICHNUNG	Q.ty Q.tà Q.te M.ge	Validity Validità Validité Gültig
	1	54099	Serbatoio carburante	Gas tank	Reservoir carburant	Kraftstoffbehalter	1	
	2	21812	Fascetta	Clamp	Collier	Schelle	1	
	3	32102	Tappo	Plug	Bouchon	Verschluss	1	
	4	31060	Guarnizione	Gasket	Joint	Dichtung	1	
	5	43592	Rubinetto completo	Gas valve assy	Robinet compl.	Kraftstoffhahn kpl.	1	
	6	1199	Anello OR	«O» Ring	Joint «OR»	«O» Ring	1	
	7	37637	Boccola posteriore	Bushing	Douille	Buchse	2	
	8	37650	Elastico	Elastic	Elastique	Elastisch	1	
	9	40767	Tampone posteriore	Rear bumper	Tampon arrière	Hinterstopfen	1	
	10	37745	Vite autofilettante	Screw	Vis	Schraube	4	
	11	33536	Attacco sfiato serbatoio	Connection	Attaque	Anschluss	1	
	12	38752	Tubetto sfiato	Exhaust pipe	Tuyau d'échappement	Entluftungsschlauch	1	
	13	38748	Filtro benzina	Fuel filter	Filtre essence	Benzinfilter	1	
	14	43593	Condotto benzina	Gas line	Tuyau carburant	Kraftstoffleitung	1	
	15	18922	Anello elastico	Elastic ring	Bague élastique	Elastischer Ring	1	
	16	40813	Tampone anteriore	Front bumper	Tampon avant	Vorderer Stopfen	2	
	17	N7350-G22	Vite	Screw	Vis	Schraube	2	
	18	57903	Adesivo «MADE IN ITALY»	«MADE IN ITALY» trim	Décalcomanie «MADE IN ITALY»	Abziehbild «MADE IN ITALY»	1	

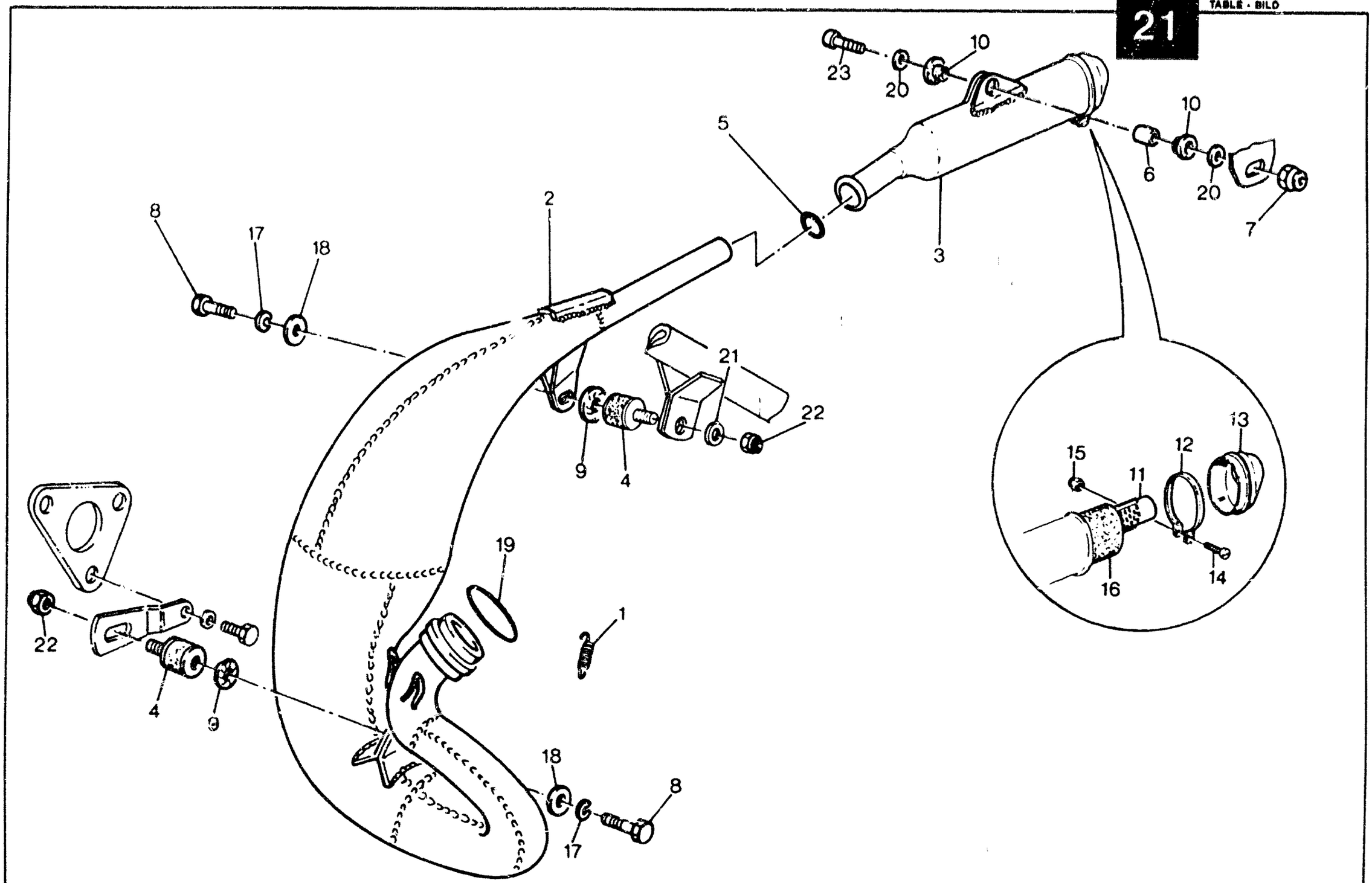
23
20
10
5
10
6
20
7
3
8
17
18
2
21
22
9
4
19
1
18
8
17
22
4
9
15
11
12
13
16
14



SCARICO - EXHAUST SYSTEM
TUYAU D'ECHAPPEMENT - AUSPUFFROHR

TAVOLA DRAWING TABLE BILD **21**

WMX 250/88 CROSS

Note Notes Notes Marke	Index No Pos Pos	Code N Part No N Cod Best Nr	DENOMINAZIONE	DESCRIPTION	DESIGNATION	BEZEICHNUNG	Q.ty Q.tà Q.te M.ge	Validity Validità Validité Gültig
	1	46169	Molla	Spring	Ressort	Feder	2	
	2	54232	Tubo di scarico	Exhaust pipe	Tuyau d'échappement	Auspuffrohr	1	
	3	57038	Silenziatore completo	Silencer assy	Silencieux compl.	Schalldampfer kpl.	1	
	4	53863	Antivibrante	Damper bushing	Element antivibrant	Vibrierschatzelement	2	
	5	57040	Anello OR	«O» Ring	Joint «OR»	«O» Ring	1	
	6	26329	Bussola	Bushing	Douille	Buchse	1	
	7	40720	Dado	Nut	Ecrou	Mutter	1	
	8	N1078-G22	Vite	Screw	Vis	Schraube	2	
	9	43591	Rosetta in amianto	Washer	Rondelle	Scheibe	2	
	10	57123	Gommino	Rubber	Caoutchouc	Gummistuck	2	
	11	55252	Tubo forato	Tube	Tuyau	Rohr	1	
	12	55254	Fascetta	Clamp	Collier	Schelle	1	
	13	55253	Scodellino	Cap	Coupelle	Hulse	1	
	14	N2900-G19	Vite	Screw	Vis	Schraube	1	
	15	9128	Dado	Nut	Ecrou	Mutter	1	
	16	55251	Lana di roccia	Fiberglass	Lain de verte	Glas Wolle	1	
	17	N15536-G22	Rosetta elastica	Spring washer	Rondelle élastique	Federscheibe	2	
	18	22271	Rosetta piana	Flat washer	Rondelle	Scheibe	2	
	19	42158	Anello OR	«O» Ring	Joint «OR»	«O» Ring	1	
	20	57124	Rosetta piana	Flat washer	Rondelle	Scheibe	2	
	21	N15504-G22	Rosetta piana	Flat washer	Rondelle	Scheibe	1	
	22	N15193-G22	Dado	Nut	Ecrou	Mutter	2	
	23	N2559-G22	Vite	Screw	Vis	Schraube	1	

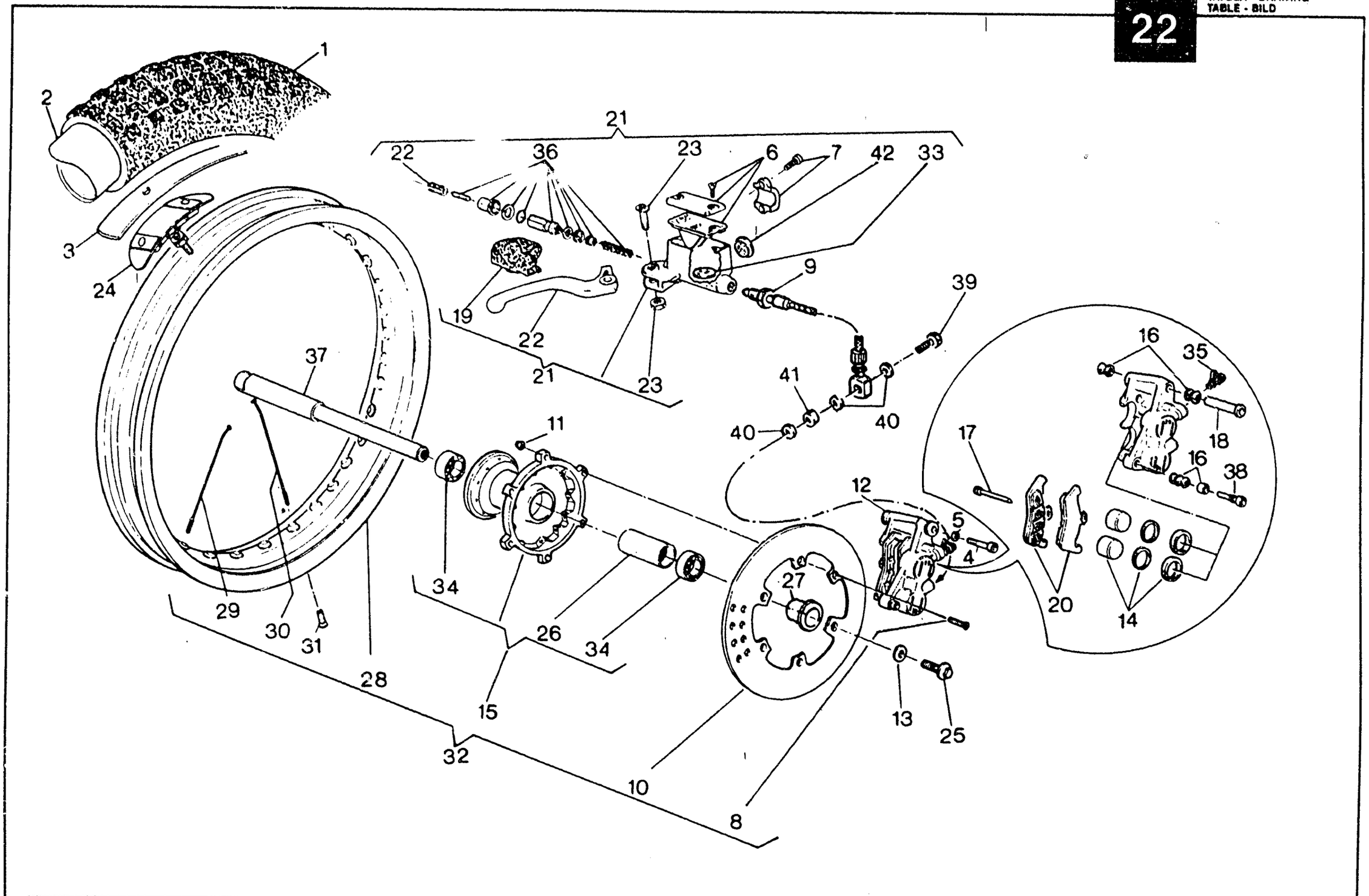
1
2
3
24
21
22
36
23
6
7
42
33
9
39
19
22
21
23
37
41
40
40
11
16
35
18
16
38
17
12
5
4
20
14
27
29
30
31
28
34
26
34
15
32
10
8
13
25

RUOTA ANTERIORE - FRONT WHEEL
ROUE AVANT - VORDERRAD

TAVOLA DRAWING TABLE BILD **22** — **WMX 250/88 CROSS**

Note Notes Notes Marke	Index No. Pos. Pos.	Code N. Part. No N. Cod Best. Nr.	DENOMINAZIONE	DESCRIPTION	DESIGNATION	BEZEICHNUNG	Q.ty Q.tà Q.te M.ge	Validity Validità Validité Gültig
	1	53861	Pneumatico MT44 90/90x21''	Tire	Pneu	Streifen	1	
	2	18648	Camera d'aria	Tube	Chambre à air	Gummischlauch	1	
	3	13346	Fascia copriraggi	Rim strip	Bande	Band	1	
	4	53408	Vite	Screw	Vis	Schraube	1	
	5	N15507-G22	Rosetta piana	Flat washer	Rondelle	Scheibe	1	
	6	46665	Kit tappo	Plug kit	Kit bouchon	Kuhlerschraubensatz	1	
	7	46666	Kit cavallotto	Staple kit	Kit cavalier	Krampensatz	1	
	8	47422	Vite	Screw	Vis	Schraube	6	
	9	56610	Tubo mandata olio	Pipe	Tuyau	Verbindung	1	
	10	53165	Disco freno	Brake disc	Disque frein	Bremsscheibe	1	
	11	40719	Dado	Nut	Ecrou	Mutter	6	
	12	51964	Pinza freno	Brake caliper	Caliper frein	Bremssattel	1	
	13	48772	Rosetta	Washer	Rondelle	Scheibe	1	
	14	53251	Gruppo guarnizioni e pistoni	Gasket set	Jeu joints	Dichtunssatz	1	
	15	53872	Mozzo ant. completo	Hub assy	Moyeu compl.	Radnabe kpl.	1	
	16	53401	Gruppo cuffia guida	Camer guide group	Groupe gasche-guide	Hambefuhrung gruppe	1	
	17	53256	Perno ritegno pastiglie	Pin	Pivot	Stift	1	
	18	53405	Guida principale	Guide	Guide	Fuhrung	1	
	19	46667	Protezione leva	Lever guard	Protection levier	Hebelschutz	1	
	20	53406	Coppia pastiglie	Pads couple	Couple pastilles	Bremsbelag	1	
	21	56609	Pompa comando freno ant.	Front brake pump	Pompe frein av.	Vorderbremspumpe	1	
	22	46644	Leva completa di grano	Lever assy	Levier compl.	Hebel kpl.	1	
	23	46664	Kit perno leva	Pin, lever kit	Kit pivot levier	Stifthebelsatz	1	
	24	49036	Staffa fermacopertone	Tire blend clamp	Plaque d'arret pneu	Sicherungsplatte	1	
	25	48773	Vite fiss. perno ruota	Screw	Vis	Schraube	1	
	26	53874	Distanziale interno	Spacer	Entretoise	Distanzstuck	1	
	27	53796	Distanziale	Spacer	Entretoise	Distanzstuck	1	
	28	53504	Cerchio WM1/1,6x21''	Rim	Jante	Felge	1	
	29	53790	Raggio destro	R. Spoke	Rayon D.	Speiche R.	18	
	30	53791	Raggio sinistro	L. Spoke	Rayon G.	Speiche L.	18	
	31	N29004	Nipplo	Nipple	Nipple	Nippel	36	
	32	53871	Ruota ant. completa senza pneumatico	Front wheel assy	Roue avant compl.	Vorderrad kpl.	1	

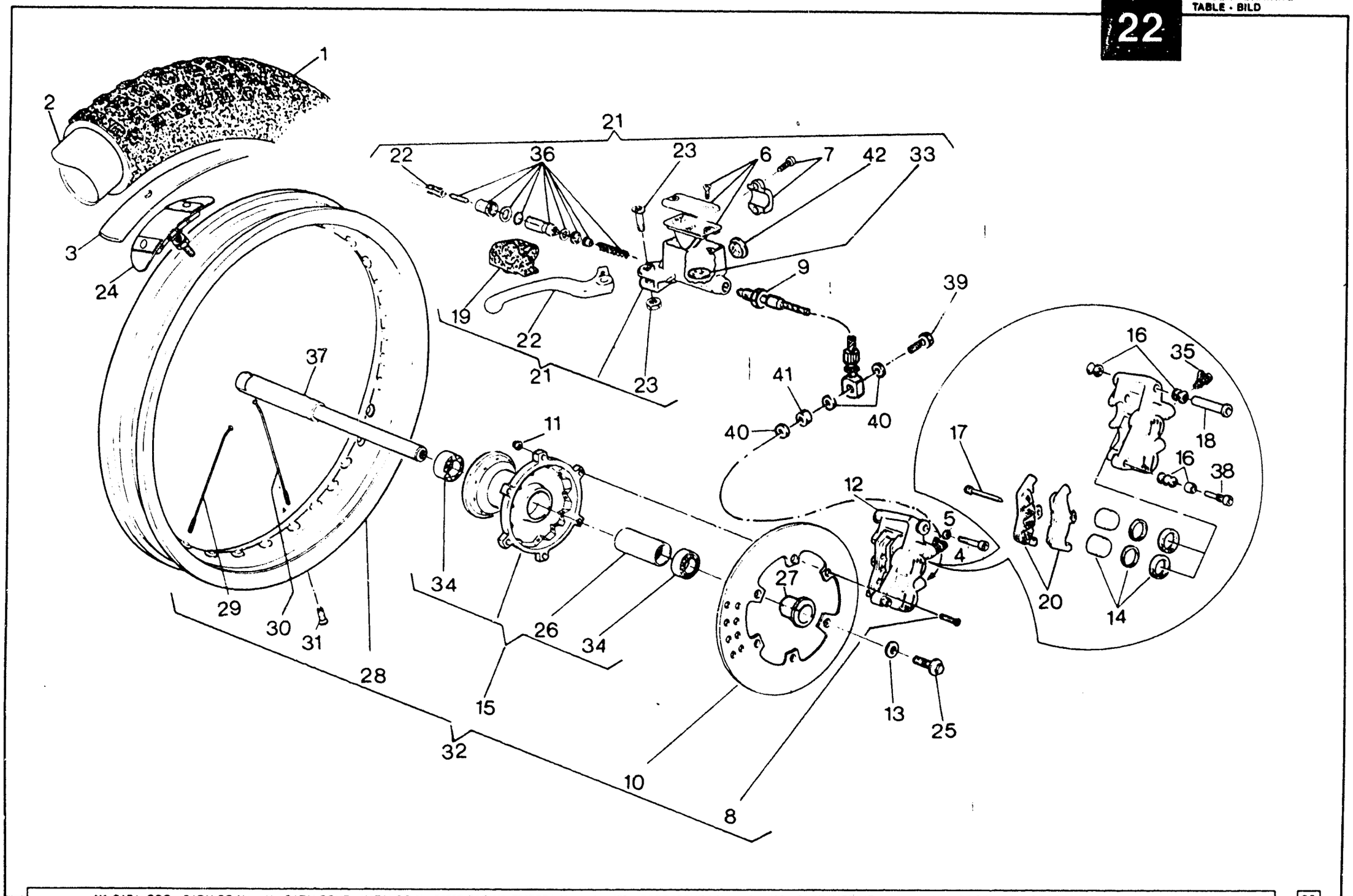
1
2
3
24
21
22
36
23
6
7
42
33
9
39
19
22
21
23
37
41
40
40
11
16
35
18
16
38
17
12
5
4
20
14
27
34
26
34
29
30
31
28
15
13
25
32
10
8

RUOTA ANTERIORE - FRONT WHEEL
ROUE AVANT - VORDERRAD

TAVOLA DRAWING TABLE BILD 22

WMX 250/88 CROSS

Note Notes Notes Marke	Index No. Pos. Pos.	Code N Part. No. N. Cod Best. Nr.	DENOMINAZIONE	DESCRIPTION	DESIGNATION	BEZEICHNUNG	Q.ty Q.tà Q.te M.ge	Validity Validità Validité Gültig
	33	57344	Antiemulsione	Antiemussion sponge	Eponge anti-emulsion	eulsionswidriger, Schwamm	1	
	34	43426	Cuscinetto	Bearing	Roulement	Lager	2	
	35	53258	Gruppo revisione spurgo	Screw kit	Kit de jeu	Schraubenrrep-Satz	1	
	36	46645	Gruppo revisione guarnizioni	Seal set	Kit de joints	Dichtungsatz	1	
	37	53795	Perno ruota	Axle	Axe	Stift	1	
	38	57342	Perno fiss. pinza	Pin	Pivot	Stift	1	
	39	55259	Bocchettone	Smal opening	Vis de pass	Verschlusstopfen	1	
	40	21480	Rosetta di tenuta	Washer	Rondelle	Scheibe	3	
	41	56612	Distanziale	Spacer	Entretoise	Distanzstuck	1	
	42	57343	Oblò	Porthole	Hublot	Kontrolloffnung	1	

TAVOLA - DRAWING
TABLE - BILD

23

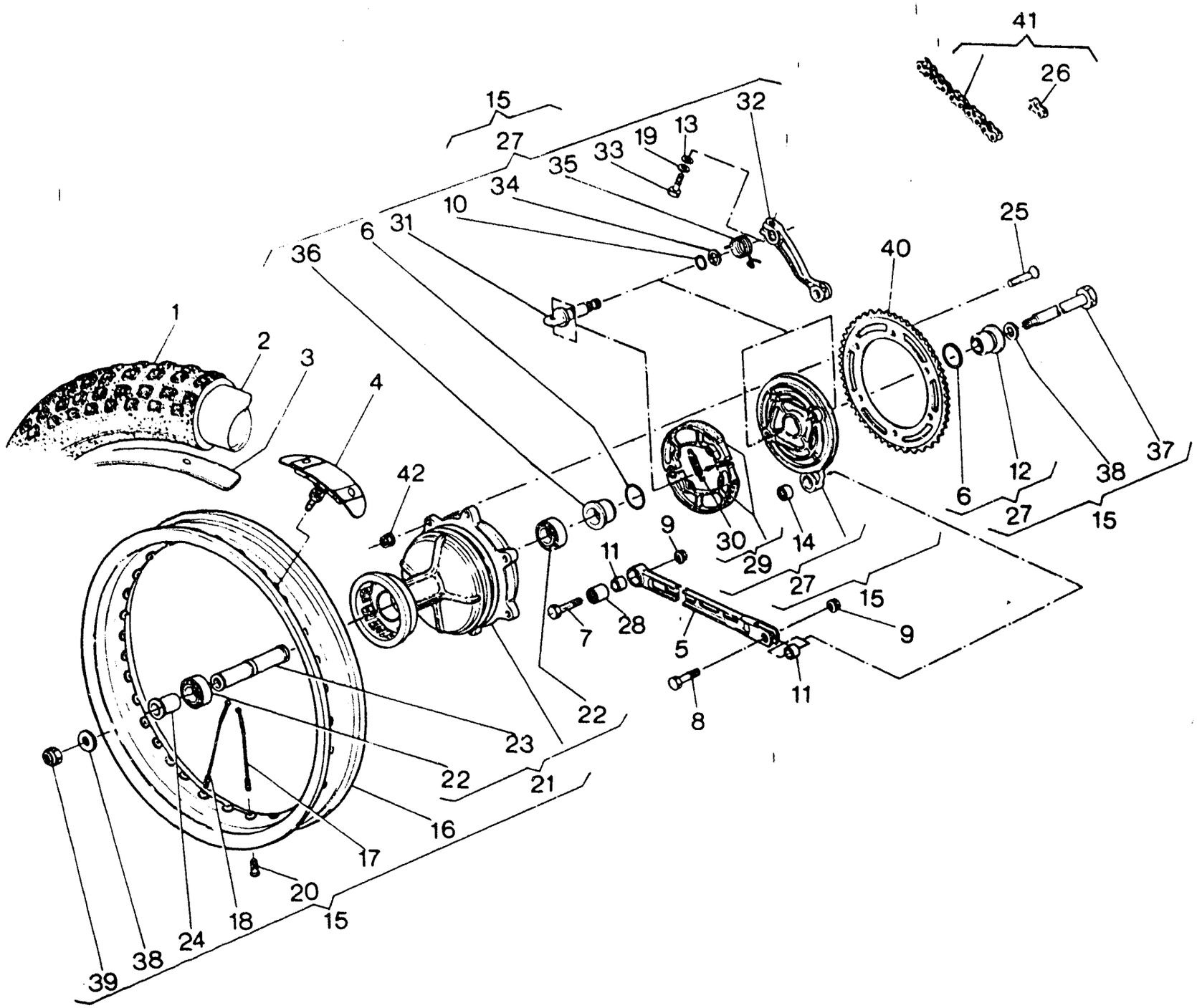

RUOTA POSTERIORE - REAR WHEEL
ROUE ARRIÈRE - HINTERRAD

TAVOLA DRAWING TABLE BILD **23**

WMX 250/88 CROSS

Note Notes Notes Marke	Index No. Pos. Pos.	Code N. Part. No. N. Cod Best. Nr.	DENOMINAZIONE	DESCRIPTION	DESIGNATION	BEZEICHNUNG	Q.ty Q.tà Q.te M.ge	Validity Validità Validité Gültig
	1	53862	Pneumatico 110/100x18'' MT32	Tire	Pneu	Reifen	1	
		58008	Pneumatico 4,50×18'' DELTACROSS MT 27 (USA)	Tire	Pneu	Reifen	1	
	2	33607	Camera d'aria	Tube	Chambre à air	Gummischlauch	1	
	3	1688	Fascia copriraggi	Rim strip	Bande	Band	1	
	4	54073	Staffa bloccaggio pneumatico	Stirrup	Etrier	Strupp	1	
	5	43595	Tirante	Tie rod	Tirant	Strippe	1	
	6	41693	Anello OR	«O» Ring	Joint «OR»	«O» Ring	2	
	7	43914	Vite	Screw	Vis	Schraube	1	
	8	N1146-G22	Vite	Screw	Vis	Schraube	1	
	9	40720	Dado	Nut	Ecrou	Mutter	2	
	10	23114	Anello OR	«O» Ring	Joint «OR»	«O» Ring	1	
	11	41720	Distanziale	Spacer	Entretoise	Distanzstuck	2	
	12	48774	Distanziale	Spacer	Entretoise	Distanzstuck	1	
	13	N15504-G22	Rosetta piana	Flat washer	Rondelle	Scheibe	1	
	14	41694	Cuscinetto a rullini	Needle bearing	Roulement à aiguilles	Nadelkafig	1	
	15	54214	Assieme ruota posteriore senza corona e pneumatico	Rear wheel assy without Sprocket and tire	Roue AR compl. sans couronne et pneu	Hinterrad kpl. ohne Kranz und Reifen	1	
	16	54072	Cerchio WM 3/2,15x18''	Rim	Jante	Felge	1	
	17	41674	Raggio lato corona	Spoke	Rayon	Speiche	18	
	18	41675	Raggio lato flangia	Spoke	Rayon	Speiche	18	
	19	N15536-G22	Rosetta elastica	Spring washer	Rondelle élastique	Federscheibe	1	
	20	N29004	Nipplo	Nipple	Nipple	Nippel	36	
	21	42177	Mozzo completo	Front hub assy	Moyeu compl.	Radnabe kpl.	1	
	22	41681	Cuscinetto	Bearing	Roulement	Lager	2	
	23	42175	Distanziale interno	Spacer	Entretoise	Distanzstuck	1	
	24	42179	Distanziale esterno	Spacer	Entretoise	Distanzstuck	1	
	25	40796	Vite	Screw	Vis	Schraube	6	
	26	56767	Giunto catena	Master link	Accouplement	Kupplung	1	
	27	56762	Assieme coperchio porta ceppi	Side plate assy	Couvercle compl.	Deckel kpl.	1	
	28	41694	Cuscinetto a rullini	Needle bearing	Roulement à aiguilles	Nadelkafig	1	
	29	56763	Ceppi freno compl.	Brake shoe assy	Sabots de frein compl.	Bremsbacke kpl.	1	
	30	38586	Molla	Spring	Ressort	Feder	2	

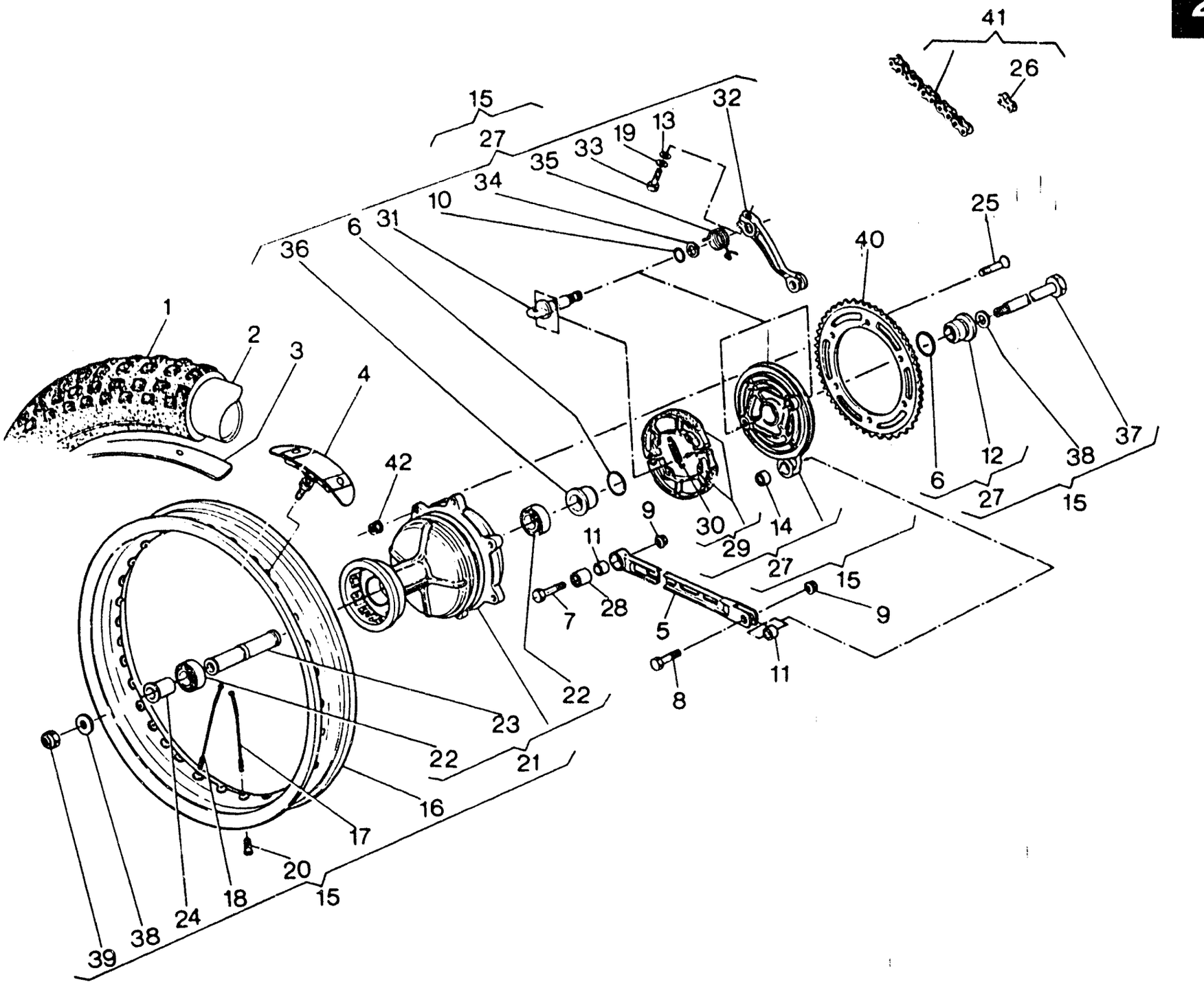
41
26
15
27
32
19
13
33
35
34
10
31
6
36
25
40
1
2
3
4
42
12
38
37
6
27
15
9
30
29
14
11
27
15
9
7
28
5
11
8
22
23
22
21
16
17
20
15
18
24
38
39

RUOTA POSTERIORE - REAR WHEEL
ROUE ARRIÈRE - HINTERRAD

TAVOLA DRAWING TABLE BILD **23** — **WMX 250/88 CROSS**

Note Notes Notes Marke	Index No Pos. Pos.	Code N. Part. No. N. Cod Best Nr.	DENOMINAZIONE	DESCRIPTION	DESIGNATION	BEZEICHNUNG	Q.ty Q.tà Q.te M.ge	Validity Validità Validité Gültig
	31	41690	Camma	Cam	Came	Nocken	1	
	32	46913	Leva comando portaceppi	Lever	Levier	Steuerhebel	1	
	33	N1083-G22	Vite	Screw	Vis	Schraube	1	
	34	9854	Rosetta	Washer	Rondelle	Scheibe	1	
	35	57194	Molla	Spring	Ressort	Feder	1	
	36	48775	Distanziale	Spacer	Entretoise	Distanzstuck	2	
	37	43943	Perno ruota	Axle	Axe	Stift	1	
	38	31492	Rosetta	Washer	Rondelle	Scheibe	2	
	39	46327	Dado	Nut	Ecrou	Mutter	1	
	40	54209	Corona Z=44 (di serie)	Sprocket (standard)	Couronne (en serie)	Kranz (Hintereinander)	1	
		54208	Corona Z=43	Sprocket	Couronne	Kranz	1	
		54210	Corona Z=45	Sprocket	Couronne	Kranz	1	
		54211	Corona Z=46	Sprocket	Couronne	Kranz	1	
		54212	Corona Z=47	Sprocket	Couronne	Kranz	1	
		54213	Corona Z=48	Sprocket	Couronne	Kranz	1	
	41	58981	Catena 5/8''x6,5 - 135RX	Chain	Chain	Katte	1	
	42	43283	Dado	Nut	Ecrou	Mutter	6	

MOD. WMX 250/88 CROSS • INDICE NUMERICO PROGRESSIVO / NUMERICAL INDEX / INDEX NUMERIQUE / NUMMERNVERZEICHNIS

DISEGNO DRAWING DESSIN ZEICHNUNG	TAVOLA DRAWING TABLE BILD	INDEX NO. POS N	DISEGNO DRAWING DESSIN ZEICHNUNG	TAVOLA DRAWING TABLE BILD	INDEX NO POS. N.	DISEGNO DRAWING DESSIN ZEICHNUG	TAVOLA DRAWING TABLE BILD	INDEX NO. POS. N.	DISEGNO DRAWING DESSIN ZEICHNUNG	TAVOLA DRAWING TABLE BILD	INDEX NO. POS. N.
1048/3	9	6	7989/12	9	27	19965	4	23	32069/80	16	50
1048/5	9	6	9128	21	15	20066	16	33	32069/80	7	8
1048/7	9	6	9671	7	29	20474	7	20	32069/100	16	50
1048/8	9	6	9854	23	34	21480	22	40	32069/100	7	8
1048/9	9	6	10350/30	2	15	21810	11	13	32069/120	16	50
1048/10	9	6	10350/40	2	15	21811	11	15	32102	20	3
1048/11	9	6	10350/50	2	15	21812	17	20	32203	7	26
1048/12	9	6	10904/10	9	18	21812	20	2	32215	11	3
1199	20	6	10904/11	9	18	22271	21	18	32389	5	16
1261/20	10	8	10904/12	9	18	22373	9	16	32907	16	64
1261/30	10	8	10904/3	9	18	22613	4	13	33536	20	11
1261/50	10	8	10904/5	9	18	23114	23	10	33607	23	2
1261/80	10	8	10904/7	9	18	23158	11	9	33683	16	26
1261/100	10	8	10904/8	9	18	24952	5	4	34083	4	25
1261/100	10	20	10904/9	9	18	25044	8	16	34292/3	3	2
1412	16	58	11524	6	19	26329	21	6	34292/4	3	2
1676	14	20	12041/190	12	6	27142*	14	25	34292/5	3	2
1688	23	3	12041/192	12	6	27143	14	26	34292/6	3	2
1911	14	3	12041/192	12	6	27521	13	13	34451	6	8
1911	19	28	12041/195	12	6	27690	9	10	35353	12	21
2124	5	22	12041/195	12	6	27910/50	12	3	35408	2	22
2709	10	25	12041/198	12	6	27960	6	12	35620	3	3
2709	11	11	12041/198	12	6	28810	19	15	35778	8	3
4167	16	38	12041/200	12	6	29116	15	1	35900	16	22
4646	15	3	12723	18	8	29117	15	2	36022/2	9	3
5761/45	12	7	13346	22	3	29665/4	12	10	36022/4	9	3
5761/45	12	7	14668	14	22	29861	10	27	36022/6	9	3
5761/50	12	7	14822	4	29	30229	19	30	36022/8	9	3
5934	16	29	15397	15	91	30232	19	23	36022/10	9	3
6597	5	8	17040	10	2	30728	5	3	36334	3	20
6597	6	2	17826/1	2	4	31060	20	4	36380	3	26
6725/3	6	20	17826/2	2	4	31128	15	89	36440	5	5
6925	18	9	17826/3	2	4	31492	23	38	36786	6	11
6995/10	10	16	17826/4	2	4	31695	7	18	36856	8	9
7719	5	15	17826/5	2	4	31717	5	12	36856	8	13
7989/3	9	27	17826/6	2	4	31748	3	22	36857	8	10
7989/5	9	27	17826/7	2	4	31748	6	6	36888	9	12
7989/7	9	27	18048	13	12	31772	9	23	36889/12	9	11
7989/8	9	27	18648	22	2	31773	7	15	37622	13	2
7989/9	9	27	18922	20	15	32064	16	23	37632	13	4
7989/10	9	27	19563	11	16	32065	16	24	37636	19	6
7989/11	9	27	19620	6	21	32069/30	7	8	37636	4	1

DISEGNO DRAWING DESSIN ZEICHNUNG	TAVOLA DRAWING TABLE BILD	INDEX NO. POS. N.
37637	20	7
37650	20	8
37656	19	7
37656	4	2
37745	16	46
37745	20	10
37746	13	9
37862	13	6
37906	13	7
37906	2	27
37947	13	11
37961	15	10
38110/40	7	16
38110/50	7	16
38110/80	7	23
38110/100	7	23
38115	16	40
38215	6	5
38216	4	26
38350	8	8
38518	5	19
38519	3	23
38519	6	7
38520	2	13
38586	23	30
38622	7	27
38623	7	30
38624	2	18
38624	7	31
38706	10	3
38707	10	4
38708	10	6
38711	10	13
38712	10	14
38721	10	21
38728	10	12
38748	20	13
38752	20	12
38797	17	12
38798	17	13
38799	17	15
38802	17	14
38805	17	8
38956	16	7
39248	8	2
39260	16	42
39524	1	7
39900	11	1
40684	17	6
40719	14	14
40719	22	11
40720	21	7
40720	23	9
40767	20	9
40796	23	25
40813	20	16
40907	1	1
41512	16	13
41512	18	11
41674	23	17
41675	23	18
41681	23	22
41690	23	31
41693	23	6
41694	23	28
41694	23	14
41714	16	31
41720	23	11
42022	16	30
42022	16	32
42023	16	54
42024	16	6
42027	16	18
42028	16	9
42029	16	21
42030	16	11
42100	5	9
42155	5	2
42158	21	19
42175	23	23
42177	23	21
42179	23	24
42185	5	13
42186	5	14
42202	3	25
42244	5	29
42487	10	24
42643	5	20
42672	18	13
42673	18	12
42700	9	5
43123	4	11
43159	16	12
43283	23	42
43426	22	34
43474	14	7
43496	14	13
43534	16	4
43535	16	28
43537	16	55
43538	16	19
43584	18	16
43587	18	4
43591	21	9
43592	20	5
43593	20	14
43595	23	5
43634	4	19
43637	4	5
43638	4	32
43639	4	6
43640	4	14
43714	4	17
43715	4	12
43716	4	9
43717	4	7
43720	1	4
43739	19	31
43789	5	30
43824	1	5
43825	18	1
43914	23	7
43943	23	37
43944	14	27
43945	14	28
43946	14	8
43947	14	6
43981	4	16
44014	14	23
44091	13	3
44117	2	17
44978	6	4
45022	6	22
45490	19	27
45491	19	19
45492	19	20
45495	16	53
45497	16	51
45498	14	29
45499	14	24
46140	16	34
46145	17	19
46169	21	1
46171	16	27
46172	16	52
46225	10	18
46327	23	39
46383	11	12
46412	1	6
46644	22	22
46645	22	36
46664	22	23
46665	22	6
46666	22	7
46667	22	19
46860	5	7
46913	23	32
47160	10	7
47422	22	8
47496	10	5
47571	16	35
48105	6	17
48106	2	12
48110	7	1
48111	7	2
48112	7	3
48113	7	4
48114	7	5

DISEGNO DRAWING DESSIN ZEICHNUNG	TAVOLA DRAWING TABLE BILD	INDEX NO POS N.	DISEGNO DRAWING DESSIN ZEICHNUNG	TAVOLA DRAWING TABLE BILD	INDEX NO. POS N.	DISEGNO DRAWING DESSIN ZEICHNUG	TAVOLA DRAWING TABLE BILD	INDEX NO. POS. N.	DISEGNO DRAWING DESSIN ZEICHNUNG	TAVOLA DRAWING TABLE BILD	INDEX NO. POS. N.
48115	7	7	48239/15	8	17	50471	12	26	53155	15	14
48116	7	9	48240	9	4	50472	12	27	53156	15	13
48117	7	10	48435	16	8	50473	12	28	53157	15	15
48118	7	12	48436	16	10	50475	12	30	53165	22	10
48122	7	24	48530	14	9	50476	12	31	53251	22	14
48123	10	1	48531	14	10	50478	12	44	53256	22	17
48125	10	9	48533	14	11	50481	12	33	53258	22	35
48126	10	10	48534	14	12	50482	12	34	53340	6	23
48127	10	11	48535	14	15	50483	12	35	53401	22	16
48128	10	15	48661	17	1	50489	12	5	53405	22	18
48132	10	19	48752	18	5	50490/60	12	8	53406	22	20
48137	8	7	48753	18	10	50491/350	12	9	53408	22	4
48138	8	4	48770	16	37	50557	3	15	53504	22	28
48140	8	11	48772	22	13	50559	3	18	53790	22	29
48148	9	8	48773	22	25	50619	9	1	53791	22	30
48171	3	19	48774	23	12	50624	2	1	53795	22	37
48182	4	27	48775	23	36	50629	2	3	53796	22	27
48183	4	24	48837	14	23	50632/1	2	2	53861	22	1
48185	4	22	48840	18	15	50632/2	2	2	53862	23	1
48186	8	20	48856	5	27	50632/3	2	2	53863	21	4
48188	8	22	48888	17	7	50632/4	2	2	53871	22	32
48205	5	1	48915	17	11	50632/5	2	2	53872	22	15
48208	5	17	48916	17	16	50632/6	2	2	53874	22	26
48209	5	21	48917	17	5	50632/7	2	2	53961	15	30
48210	5	11	48918	17	10	50660	16	65	53962	15	31
48211	5	18	48962	11	2	50719	16	59	53963	15	32
48212	5	6	48971	13	5	51148	8	6	53964	15	33
48213	5	23	49016	5	28	51214	2	21	53965	15	34
48214	6	1	49036	22	24	51215	2	20	53966	15	35
48216	6	9	49487	16	61	51342	2	19	53967	15	36
48218	2	10	49493	16	62	51461	7	22	53968	15	37
48223/3	2	11	49620	3	29	51964	22	12	53969	15	38
48223/4	2	11	49722	4	30	51986	12	14	53970	15	39
48223/5	2	11	49792	2	5	51987	12	15	53972	15	41
48223/6	2	11	49917	3	28	52545	3	9	53973	15	42
48223/7	2	11	50462	12	12	52688	4	4	53974	15	43
48223/8	2	11	50463	12	17	52689	4	3	53975	15	44
48224	6	16	50465	12	19	52704	2	30	53976	15	45
48225	2	16	50466	12	20	53150	15	11	53977	15	46
48238	8	14	50467	12	22	53151	15	17	53978	15	47
48239/11	8	17	50468	12	23	53153	15	9	53979	15	48
48239/13	8	17	50469	12	24	53154	15	12	53980	15	49

MOD. WMX 250/88 CROSS • INDICE NUMERICO PROGRESSIVO / NUMERICAL INDEX / INDEX NUMERIQUE / NUMMERNVERZEICHNIS

DISEGNO DRAWING DESSIN ZEICHNUNG	TAVOLA DRAWING TABLE BILD	INDEX NO. POS N	DISEGNO DRAWING DESSIN ZEICHNUNG	TAVOLA DRAWING TABLE BILD	INDEX NO. POS N.	DISEGNO DRAWING DESSIN ZEICHNUG	TAVOLA DRAWING TABLE BILD	INDEX NO. POS. N.	DISEGNO DRAWING DESSIN ZEICHNUNG	TAVOLA DRAWING TABLE BILD	INDEX NO. POS. N.
53981	15	50	54013	15	85	55536	7	19	56704/4	2	9
53983	15	52	54014	15	58	55764	15	57	56706/1	2	7
53984	15	53	54015/25	15	74	55765	15	4	56706/2	2	7
53985	15	54	54015/50	15	74	55774/1	15	86	56706/3	2	7
53986	15	55	54015/100	15	74	55774/3	15	86	56706/4	2	7
53987	15	56	54055	16	5	55774/5	15	86	56706/5	2	7
53988/1645	15	59	54056	4	28	55774/10	15	86	56706/6	2	7
53988/1940	15	59	54065	16	1	55775	15	88	56706/7	2	7
53988/2050	15	59	54067	10	26	55776/3	15	87	56762	23	27
53988/2245	15	59	54068	4	10	55776/5	15	87	56763	23	29
53988/2550	15	59	54069	4	31	55917	2	8	56767	23	26
53991/14	15	62	54070	4	8	56003	15	19	56820	9	19
53991/16	15	62	54071	19	18	56004	15	20	56821	9	7
53991/18	15	62	54072	23	16	56005	15	24	56822	9	20
53991/20	15	62	54073	23	4	56185	14	31	56823	9	17
53991/22	15	62	54099	20	1	56201	15	29	56824	9	26
53991/24	15	62	54203	19	9	56202	15	60	56825	9	9
53992	15	63	54204	19	11	56214	16	15	56826	9	24
53993	15	64	54208	23	40	56216	16	25	56827	9	14
53994	15	65	54209	23	40	56224	2	24	56828	9	13
53995	15	66	54210	23	40	56236	16	2	56829	9	25
53996	15	67	54211	23	40	56329	16	3	56830	9	15
53997	15	68	54212	23	40	56330	16	41	56831	9	21
53998	15	69	54213	23	40	56361	16	43	56863	12	46
53999	15	70	54214	23	15	56361	16	49	57002	6	13
54000	15	71	54217	2	28	56362	16	45	57007	8	5
54001	15	72	54218	19	22	56363	16	56	57017	3	1
54002/4241	15	73	54227	2	29	56364	16	48	57018	3	21
54002/4443	15	73	54232	21	2	56366	16	44	57019	3	5
54002/4446	15	73	54236	13	1	56367	16	47	57022	3	7
54002/4545	15	73	54274	17	1	56394	16	60	57024	3	8
54002/4645	15	73	54301	14	1	56609	22	21	57027	3	6
54003	15	75	54319/12	9	22	56610	22	9	57029	3	24
54004	15	76	54360*	14	25	56612	22	41	57030	3	13
54005	15	77	54397	15	27	56613	17	2	57031	3	16
54006	15	78	55251	21	16	56614	17	3	57036	14	2
54007	15	79	55252	21	11	56690	19	22	57038	21	3
54008	15	80	55253	21	13	56691	15	29	57040	21	5
54009	15	81	55254	21	12	56692	15	60	57123	21	10
54010	15	82	55259	22	39	56704/1	2	9	57124	21	20
54011	15	83	55532	8	21	56704/2	2	9	57194	23	35
54012	15	84	55533	8	19	56704/3	2	9	57219	17	9

MOD. WMX 250/88 CROSS • INDICE NUMERICO PROGRESSIVO / NUMERICAL INDEX / INDEX NUMERIQUE / NUMMERNVERZEICHNIS

DISEGNO DRAWING DESSIN ZEICHNUNG	TAVOLA DRAWING TABLE BILD	INDEX NO POS N	DISEGNO DRAWING DESSIN ZEICHNUNG	TAVOLA DRAWING TABLE BILD	INDEX NO. POS. N.	DISEGNO DRAWING DESSIN ZEICHNUG	TAVOLA DRAWING TABLE BILD	INDEX NO. POS. N.	DISEGNO DRAWING DESSIN ZEICHNUNG	TAVOLA DRAWING TABLE BILD	INDEX NO. POS. N.
57252	2	6	58672	12	42	N2505-G22	5	10	N15504-G22	21	21
57281	8	12	58673	12	45	N2509-G22	17	17	N15504-G22	21	21
57322	19	3	58731	15	40	N2509-G22	6	10	N15504-G22	23	13
57327	19	2	58732	15	61	N2509-G22	7	13	N15504-G22	2	26
57334	19	12	58733	15	51	N2510-G22	15	28	N15504-G22	6	15
57335	19	8	58734/1	15	90	N2510-G22	2	25	N15506-G22	14	5
57336	19	10	58734/3	15	90	N2511-G22	6	3	N15507-G22	22	5
57342	22	38	58734/5	15	90	N2512-G22	5	26	N15508-G22	16	20
57343	22	42	58734/10	15	8	N2513-G22	2	14	N15533-G22	2	23
57344	22	33	58738	12	36	N2514-G22	5	25	N15535-G22	3	11
57369	19	29	58805	19	32	N2515-G22	4	18	N15536-G22	11	14
57370	12	47	58967	16	56	N2515-G22	5	24	N15536-G22	21	17
57401	12	16	58968	16	44	N2556-G22	15	18	N15536-G22	23	19
57446	11	8	58972	10	29	N2558-G22	15	7	N15548-G22	13	8
57542	7	14	58981	23	41	N2559-G22	21	23	N15549-G22	13	10
57584	15	5	N1061-G22	15	21	N2569-G22	14	21	N15549-G22	19	4
57587	15	6	N1078-G22	19	5	N2870-G22	3	4	N15549-G22	19	24
57607/40	12	2	N1078-G22	21	8	N2900-G19	21	14	N15549-G22	4	20
57609	12	11	N1079-G22	10	23	N3209-G22	15	25	N15766-G22	11	6
57610	12	40	N1079-G22	11	10	N7104-G19	19	21	N20067-G22	18	6
57622	19	1	N1079-G22	14	4	N7330-G22	3	14	N21002	11	4
57687	14	1	N1079-G22	16	17	N7335-G22	6	14	N21010	8	15
57789	10	22	N1079-G22	19	14	N7350-G22	20	17	N21202-G0	10	17
57903	20	18	N1081-G22	10	28	N15032-G22	3	30	N21202-G0	7	28
58008	23	1	N1081-G22	14	30	N15033-G22	18	3	N21205-G0	7	17
58013	17	18	N1081-G22	18	2	N15064-G22	14	17	N21207-G0	7	6
58014	17	4	N1081-G22	8	1	N15064-G22	16	39	N21208-G0	7	11
58032	16	47	N1083-G22	23	33	N15066-G22	16	63	N21211-G0	9	2
58033	16	47	N1085-G22	18	14	N15192-G22	15	23	N21507	7	25
58038	19	17	N1089-G22	16	16	N15193-G22	19	13	N21508	8	18
58050	19	34	N1140-G22	14	18	N15193-G22	19	25	N29004	22	31
58077	4	15	N1146-G22	23	8	N15193-G22	21	22	N29004	23	20
58144/266	12	4	N1150-G22	14	32	N15193-G22	4	21			
58164/266	12	4	N1152-G22	14	19	N15197-G22	15	16			
58256	1	2	N1153-G22	14	16	N15213-G22	16	36			
58258	1	3	N1537-G22	19	16	N15503-G22	11	7			
58649	12	46	N1883-G22	7	21	N15503-G22	15	22			
58650	12	46	N2482-G22	3	12	N15503-G22	15	26			
58660	12	13	N2483-G22	3	17	N15503-G22	3	10			
58661	12	38	N2487-G22	11	5	N15504-G22	16	14			
58670/37	12	1	N2489-G22	3	27	N15504-G22	18	7			
58671	12	43	N2501-G22	6	18	N15504-G22	19	33			

CARATTERISTICHE TECNICHE - TECHNICAL DATA
DONNEES TECHNIQUES - TECHNISCHE DATEN

TAVOLA DRAWING TABLE BILD **24** — **WMX 250/88 CROSS**

MOTORE

Tipo	monocilindrico 2 tempi con valvola C T S sullo scarico
Raffreddamento	a liquido
Alesaggio	mm 70
Corsa	mm 64,8
Cilindrata	cm³ 249,38
Rapporto di compressione	14 1
Avviamento	a pedale

LUBRIFICAZIONE

Motore	miscela benzina-olio 2% (rodaggio 3%)
Trasmissione primaria/ Cambio velocità	mediante l'olio contenuto nel basamento

ACCENSIONE

Tipo	Elettronica
Anticipo all'accensione	12° 45' P P M S (corsa pistone= 1,0 mm)
Distanza elettrodi candela	mm 0,5

ALIMENTAZIONE

Diametro diffusore carburatore	mm 37
Getto massimo	192 (USA - West Coast)* 195 (I; in dotazione 192, 195, 198) 195-198 (USA - East Coast)* 200 (B, DK, GB, N, NL, S, SF; in dotazione 192, 195, 198) •: in dotazione 190
Getto starter	60
Getto minimo	45 (I, USA) 50 (B, DK, GB, N, NL, S, SF; in dotazione 45)
Valvola gas	40
Spillo conico	K 50
Tacca fiss. spillo conico	2ª (USA - West Coast) 3ª (I, B, DK, GB, N, NL, S, SF; USA - East Coast)
Polverizzatore	DQ 266 DP 266 (B, DK, GB, N, NL, S, SF)
Galleggiante	4,5 g
Vite aria aperta di giri	1 e 1/2

TRASMISSIONE PRIMARIA

Pignone motore	Z27
Corona frizione	Z72
Rapporto di trasmissione	2,666

ENGINE

Type	two-strokes single cylinder by CTS valve on the exhaust
Cooling	by liquid
Bore	mm 70
Stroke	mm 64,8
Piston Displacement	cm³ 249,38
Compression ratio	14:1
Starting	kick start

LUBRIFICATION

Engine	by a variable capacity oil pump 2% (running-in 3%)
Primary drive trasmission/ Gearbox	by the oil contained in the crankcase

IGNITION

Type	Electronic
Ignition Timing	12° 45' B.T.D.C. (piston stroke= 1,0 mm)
Spark plug gap	mm 0,5

CARBURETOR

Carburetor Venturi Diameter	mm 37
High Speed Jet	192 (USA - West Coast)* 195 (I; series kit 192, 195, 198) 195-198 (USA - East Coast)* 200 (B, DK, GB, N, NL, S, SF; series kit 192, 195, 198) •: series kit 190
Starter jet	60
Low Speed Jet	45 (I, USA) 50 (B, DK, GB, N, NL, S, SF; series kit 45)
Throttle Piston	40
Metering Pin	K 50
Metering Pin position	2ª (USA - West Coast) 3ª (I, B, DK, GB, N, NL, S, SF; USA - East Coast)
Main Nozzle	DQ 266 DP 266 (B, DK, GB, N, NL, S, SF)
Float	4,5 g
Idle Mixture Adjusting Screw	1 and 1/2

PRIMARY DRIVE

Drive pinion Gear	Z27
Clutch ring Gear	Z72
Ratio	2,666

MOTEUR

Type	Monocylindrique à deux temps avec soupape CTS sur l'échappement
Refroidissement	à liquide
Alésage	mm 70
Levée	mm 64,8
Cilindrée	cm³ 249,38
Rapport de compression	14:1
Démarrage	à pedale

GRAISSAGE

Type	petroil mélange essence-huile 2% (rodage 3%)
Transmissmion principale/ Change vitesse	avec la huile contenue dans l'affut

ALLUMAGE

Type	électronique
Avance à l'allumage	12° 45' P.M.H. (levée piston= 1,0 mm)
Distance électrodes bougie mm	mm 0 5

ALIMENTATION

Carburateur Diamètre diffuseur	mm 37
Jet max.	192 (USA - West Coast)* 195 (I; en dotation 192, 195, 198) 195-198 (USA - East Coast)* 200 (B, DK, GB, N, NL, S, SF; en dotation 192, 195, 198) •: en dotation 190
Jet starter	60
Jet min.	45 (I, USA) 50 (B, DK, GB, N, NL, S, SF; en dotation 45)
Soupape gaz	40
Epingle conique	K 50
Encoche de fixage épingle conique	2ª (USA - West Coast) 3ª (I, B, DK, GB, N, NL, S, SF; USA - East Coast)
Pulvérisation	DQ 266 DP 266 (B, DK, GB, N, NL, S, SF)
Flotteur	4,5 g
Vis air, ouverte de	1 et 1/2 rotations

TRANSMISSION PRINCIPALE

Pignon moteur	Z27
Couronne friction	Z72
Rapport de transmission	2,666

MOTOR

Typ	Zweitakter Einzylindermotor mit C T.S. - Ventil auf dem Auslass
Kühlung	Durch Flüssigkeit
Bohrung	mm 70
Hub	mm 64,8
Hubraum	cm³ 249,38
Verdichtungsverhältnis	14:1
Anlass	Pedalanlauf

SCHMIERUNG

Motor	Kraftstoffgemish 2% (Einfahren 3%)
Hauptantrieb/ Getriebe	durch das im Kürbelgehäuse enthaltene öl

ZÜNDUNG

Typ	Elektronisch
Zündvorverstellung	12° 45' P.P.M.S. (Kolbenhub= 1,0 mm)
Zündkerze Elektrodenabstand	mm 0,5

VERGASER

Vergaser Luftdüsendurchmesser	mm 37
Max. Düse	192 (USA - West Coast)* 195 (I; Ausruestung 192, 195, 198) 195-198 (USA - East Coast)* 200 (B, DK, GB, N, NL, S, SF; Ausruestung 192, 195, 198) •: Ausruestung 190
Starterdüse	60
Min. Düse	45 (I, USA) 50 (B, DK, GB, N, NL, S, SF; Ausruestung 45)
Gasventil	40
Konische Nadel	K 50
Einschnitt für Befestigung der konischen Nadel	2ª (USA - West Coast) 3ª (I, B, DK, GB, N, NL, S, SF; USA - East Coast)
Düse	DQ 266 DP 266 (B, DK, GB, N, NL, S, SF)
Schwimmer	4,5 g
Luftschraube, geöffnet um	1 und 1/2 Umdrehungen

HAUPTANTRIEB

Antriebsritzel	Z27
Kupplungskranz	Z72
Übersetzungsverhältnis	2,666

CAMBIO
Tipo ... con ingranaggi sempre in presa
Rapporti di trasmissione:

in 1ª velocità	2,545
in 2ª velocità	2,071
in 3ª velocità	1,687
in 4ª velocità	1,388
in 5ª velocità	1,166

TRASMISSIONE SECONDARIA

Pignone uscita cambio	Z14
Corona sulla ruota	Z44
Rapporto di trasmissione	3,142
Catena di trasmissione	5/8"×6,5

RAPPORTI TOTALI DI TRASMISSIONE

in 1ª velocità	21,333
in 2ª velocità	17,360
in 3ª velocità	14,143
in 4ª velocità	11,640
in 5ª velocità	9,777

TELAIO
Tipo ... a doppia culla chiusa con trave superiore

SOSPENSIONE ANTERIORE
Tipo ... Forcella telescopica a steli rovesciati con ammortizzatori idraulici e scorrevoli in lega leggera
Steli ∅ 40 mm; Corsa sull'asse gambe 285 mm

SOSPENSIONE POSTERIORE
Tipo ... SOFT DAMP a flessibilità variabile con monoammorizzatore idraulico
Corsa ruota ... 320 mm

FRENO ANTERIORE
Tipo ... a disco fisso ∅ 230 mm con comando idraulico; pinza flottante.

FRENO POSTERIORE
Tipo ... a tamburo ∅ 130 mm

PNEUMATICO ANTERIORE

Dimensioni	90/90×21"
Pressione di gonfiaggio a freddo	Kg/cm² 0,9÷1,0 psi 12,8÷14,2

TRANSMISSION
Constant mesh gear type
Internal ratios:

1st	2,545
2nd	2,071
3rd	1,687
4th	1,388
5th	1,166

SECONDARY DRIVE

Transmission sprocket	Z14
Rear whell sprocket	Z44
Ratio	3,142
Chain	5/8"×6/5

FINAL RATIOS

1st	21,333
2nd	17,360
3rd	14,143
4th	11,640
5th	9,777

FRAME
Type ... closed double cradle type with upper transm.

FRONT SUSPENSION
Type ... hydraulic telescopic forks with sliding, light alloy legs.
Stanchion diameter 40 mm. Front wheel travel 285 mm

REAR SUSPENSION
Type ... variable flexibility SOFT DAMP with hydraulic single damper
Wheel stroke ... 320 mm

FRONT BRAKE
Type fixed disc diam. 230 mm. with hydraulic control; floating caliper.

REAR BRAKE
Type ... drum, diameter 130 mm

FRONT TIRE

Tire Size	90/90×21"
Cold tire pressure	Kg/cm² 0,9÷1,0 psi 12,8÷14,2

CHANGEMENT DE VITESSE
Type ... à engrenages toujours en prise
Rapports de transmission:

en 1ère	2,545
en 2ème	2,071
en 3ème	1,687
en 4ème	1,388
en 5ème	1,166

TRANSMISSION SECONDAIRE

Pignon sortie change	Z14
Couronne sur la roue	Z44
Rapport de transmission	3,142
Chaine de transmission	5/8"×6,5

RAPPORTS TOTALS DE TRANSMISSION

en 1ère	21,333
en 2ème	17,360
en 3ème	14,143
en 4ème	11,640
en 5ème	9,777

CARCASSE
Type à double berceau fermé avec poutre supérieure

SUSPENSION AVANT
Type ... fourche télescopique à montants renversés avec ammortisseurs hydrauliques et coulissants en alliage léger
Diamétre montants 40 mm
Excursion roue avant 285 mm

SUSPENSION ARRIERE
Type ... SOFT DAMP à flexibilité variable avec monoamortisseur hydraulique.
Levée roue ... 320 mm

FREIN AVANT
Type ... à disque fixe ∅ 230 mm avec commande hydraulique; pince flottante.

FREIN ARRIERE
Type ... a tambour, diamétre 130 mm

PNEU AVANT

Dimensions	90/90×21"
Pression de gonflement à froid	Kg/cm² 0,9÷1,0 psi 12,8÷14,2

GETRIEBE
Typ ... mit Zahnrädern immer im Eingriff
Übersetzungsverhältnisse:

mit erstem Gang eingeschaltet	2,545
mit zweitem Gang eingeschaltet	2,071
mit drittem Gang eingeschaltet	1,687
mit viertem Gang eingeschaltet	1,388
mit fünftem Gang eingeschaltet	1,166

SEKUNDÄRER ANTRIEB

Getrieberitzel	Z14
Radkranz	Z44
Übersetzungsverhältnis	3,142
Antriebskette	5/8"×6,5

TOTALES ÜBERSETZUNGSVERHÄLTNIS

mit erstem Gang eingeschaltet	21,333
mit zweitem Gang eingeschaltet	17,360
mit drittem Gang eingeschaltet	14,143
mit viertem Gang eingeschaltet	11,640
mit fünftem Gang eingeschaltet	9,777

CHASSIS
Typ ... in doppelwiegeform mit oberer Stange

VORDERFEDERUNG
Typ ... Teleskopgabel mit umgekehrten Holmen, Hydraulic Stossdämpfern und Leichmetall - Schiebern - Holmdurchmesser 40 mm
Vorderrad - Feder weg 285 mm

HINTERFEDERUNG
Typ ... SOFT DAMP mit variabler Biegsamkeit, mit hydraulischem Einzeldämpfer mit Feder mit voreinstellbarer Spannung. Radhub 320 mm.

VORDERBREMSE
Typ ... mit fester Scheibe ∅ 230 mm mit hydraulischer Steuerung; schwimmende Zange

HINTERBREMSE
Typ ... Trommelbremse, Trommeldurchmesser ∅ 130 mm

VORDERREIFEN

Masse	90/90×21
Reifenluftdruck, kalt	Kg/cm² 0,9÷1,0 psi 12,8÷14,2

PNEUMATICO POSTERIORE

Dimensioni	110/100×18''
Dimensioni	4,50×18''(USA)
Pressione di gonfiaggio a freddo	Kg/cm² 0,8÷0,9
	psi 11,4÷12,8

REAR TIRE

Tire Size	110/100×18''
Tire Size	4,50×18'' (USA)
Cold tire pressure	Kg/cm² 0,8÷0,9
	psi 11,4÷12,8

PNEU ARRIERE

Dimensions	110/100×18''
Dimensions	4,50×18'' (USA)
Pression de gonflement à froid	Kg/cm² 0,8÷0,9
	psi 11,4÷12,8

HINTERREIFEN

Masse	110/100×18''
Masse	4,50×18'' (USA)
Reifenluftdruck, kalt	Kg/cm² 0,8÷0,9
	psi 11,4÷12,8

DIMENSIONI, PESO, CAPACITÀ

Interasse	mm 1460
Lunghezza totale	mm 2165
Larghezza massima	mm 830
Altezza massima	mm 1215
Altezza sella	mm 925
Altezza minima da terra	mm 355
Peso a secco	Kg 98
Capacità serbatoio carburante	l 8,5
Olio nel basamento	l 0,75
Liquido circuito di raffreddamento	l 1,3

DIMENSIONS, WEIGHT, CAPACITIES

Wheelbase	mm 1460
Overall length	mm 2165
Handlebars width	mm 830
Overall height	mm 1215
Saddle height	mm 925
Minimum ground clearance	mm 355
Dry wheight	Kg 98
Fuel tank capacity	l 8,5
Transmission oil	l 0,75
Coolant	l 1,3

DIMENSIONS, POIDS, CAPACITIES

Empattement	mm 1460
Longueur totale	mm 2165
Largeur guidon	mm 830
Hauteur max.	mm 1215
Hauteur selle	mm 925
Hauteur min. du sol	mm 355
Poids à sec	Kg 98
Contenance réservoir à carburant	l 8,5
Huile dans l'affût	l 0,75
Liquide circuit de refroidissement	l 1,3

MASSE, GEWICHT, FASSUNGSVERMÖGEN

Achsenabstand	mm 1460
Gesamtlänge	mm 2165
Lenkerbreite	mm 830
Max. Höhe	mm 1215
Sattelhöhe	mm 925
Min. Höhe vom Boden	mm 355
Gewicht ohne Kraftstoff	Kg 98
Kraftstoffbehälter-Fassungsvermögen	l 8,5
Öl im Kürbelgehause	l 0,75
Kühlungsflüssigkeit	l 1,3

TABELLA DI LUBRIFICAZIONE - TABLE FOR LUBRICATION

Olio lubrificazione motore / Engine oil	AGIP RACE 2T
Olio lubrificazione cambio / Trasmissione primaria / Transmission oil / Primary drive	AGIP ROTRA SX
Liquido refrigerante motore / Coolant	AGIP PERMANENT FLUID
Liquido impianti frenanti / Brakes fluid	DOT 5
Olio forcella anteriore / Front fork oil	SAE 10

TABELLE DE GRAISSAGE - SCHMIERUNGSTABELLE

Huile graissage moteur / Motorschmierungsöl	AGIP RACE 2T
Huile graissage change / Transmission principale / Getriebeschmierungsöl	AGIP ROTRA SX
Liquide de refroidissement moteur / Motorkühler	AGIP PERMANENT FLUID
Liquide freins / Bremsenflüssigket	DOT 5
Huile fourche avant / Öl für die Vordergabel	SAE 10

ACCOPPIAMENTI / GIOCHI

- Accoppiamento cilindro-pistone:
  a) rilevare il ∅ di classificazione del cilindro a 10 mm dal piano superiore, parallelamente all'asse aspirazione e scarico;
  b) rilevare il ∅ di classificazione del pistone a 18 mm dalla base del mantello, perpendicolarmente all'asse spinotto.
  Gioco di accoppiamento: 0,04 mm
- Accoppiamento spinotto-bussola piede di biella: Gioco radiale 0,002÷0,010 mm
- Gioco radiale testa di biella: 0,022÷0,030 mm
- Gioco assiale testa di biella: 0,50÷0,70 mm
- Quote controllo cambio in fase ricomposizione motore (mm):

COUPLINGS / CLEARANCES

- Cylinder-piston coupling:
  a) measure the cylinder classifying ∅ at a distance of 10 mm from the upper surface, parallel to the induction and exhaust axis;
  b) measure the piston classifying ∅ at a distance of 18 mm from the skirt base, perpendicularly to the pin axis.
  Coupling clearance: 0,04 mm
- Coupling among the pin-piston-small end: Radial clearance: 0,002÷0,010 mm
- Small end radial clearance: 0,022÷0,030 mm
- Small end axial clearance: 0,50÷0,70 mm
- Change control dimensions during motor recomposition (mm):

ACCOUPLEMENTS / JEUX

- Accouplement cylindre-piston:
  a) Rélever le ∅ de classification du cylindre à 10 mm du plan supérieur, parallelement à l'axe d'aspiration et d'échappement.
  b) Rélever le ∅ de classification du piston à 18 mm de la base du manteau, perpendiculièrement a l'axe du piston.
  Jeu d'accouplement: 0,04 mm
- Accouplement tourillon-douille pied de bielle: Jeu radial 0,002÷0,010 mm
- Jeu radial tête de bielle: 0,022÷0,030 mm
- Jeu axial tête de bielle: 0,50÷0,70 mm
- Ce contrôle change en phase de recomposition moteur (mm):

KUPPLUNGEN / SPIELE

- Kupplung Zylinder/Kolben:
  a) den Zylinder-Klassierungsdurchmesser des Zylinders 10 mm entfernt von der oberen Ebene aufnehmen, der Saug- und Auslassachse parallel;
  b) den Klassierungsdurchmesser des Kolbens 18 mm entfernt von der Basis des Schaltes, der Bolzenachse senkrecht.
  Kupplungsspiel: 0,04 mm
- Kupplung Bolzen-Kolben-Kolbenbolzenende: Lagerspiel 0,002÷0,010 mm
- Lagerspiel Pleuelkopf: 0,022÷0,030 mm
- Axialspiel Pleuelkopf: 0,50÷0,70 mm
- Mass für Kontrolle des Getriebes bei der Umarbeitung des Motors (mm):

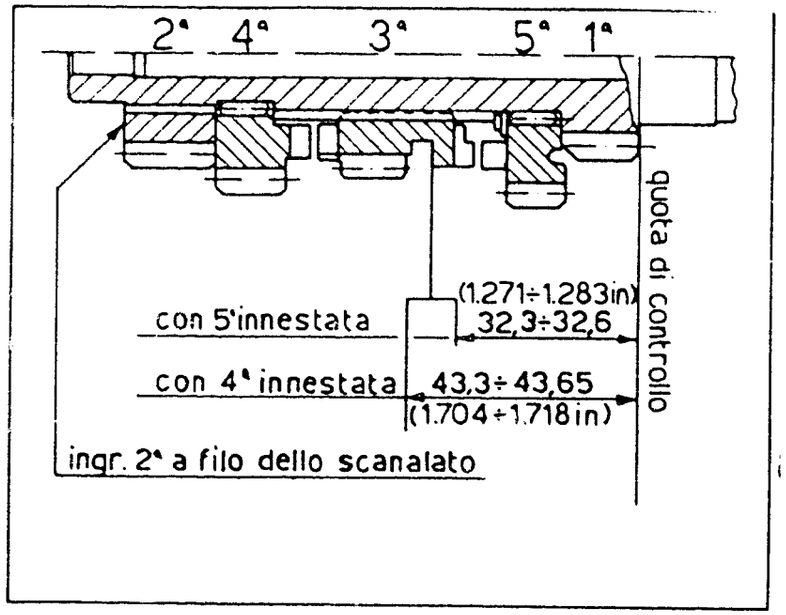

ALBERO PRIMARIO
MAIN SHAFT
ARBRE PRIMAIRE
ABTRIEBSWELLE

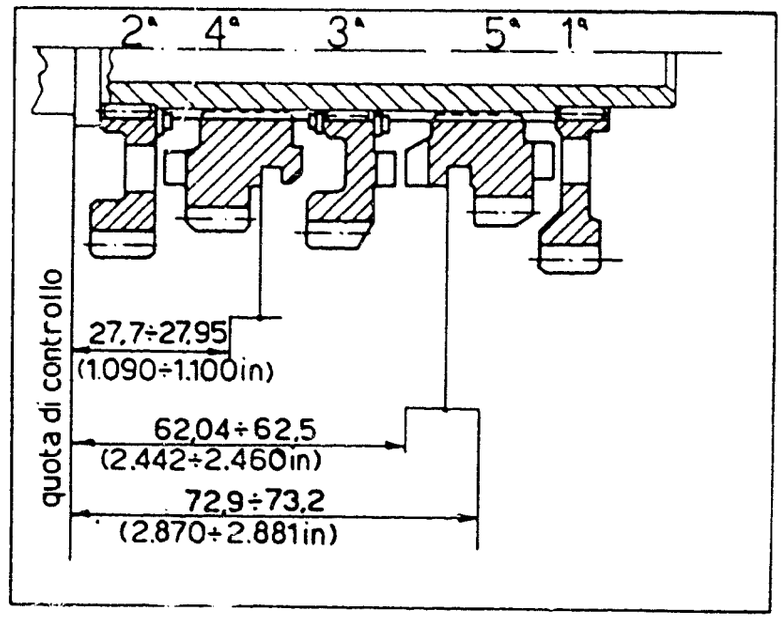

ALBERO SECONDARIO
COUTER SHAFT
ARBRE SECONDAIRE
NEBENWELLE

DENOMINAZIONE / DESCRIPTION DESIGNATION / BEZEICHNUNG	FILETTATURA / THREADING FILETAGE / VERZIERUNG	NM	KGM	LB/FT (LIBBRA/PIEDE)
Vite fissaggio testa / Stud bolt Vis de fixage de la tête / Stiftschraube	M6×1	11,8÷13,7	1,2÷1,4	8,7÷10,1
Dado fissaggio cilindro / Cylinder fastening nut Ecrou fixage cylindre / Mutter für Zylinderbefestigung	M10×1,5	21,6÷24,5	2,2÷2,5	15,9÷18,1
Dado fissaggio pignone trasmissione primaria / Primary timing pinion fastening nut Ecrou fixage pignon transmission primaire / Mutter für Befestigung des Hauptantriebsritzels	M18×1	58,8÷60,8	6,0÷6,2	43,4÷44,8
Dado fissaggio rotore volano / Retaining nut rotor Ecrou fixation rotor volant / Mutter zur Rotorbefestigung	M12×1,25	49÷51	5÷5,2	36,2÷37,6
Candela accensione / Spark plugs Bougie allumage / Zündkerze	M14×1,25	34,3÷38,2	3,5÷3,9	25,3÷28,2
Dado mozzo portadischi frizione / Nut for clutch disc-holder hub Ecrou du moyeu porte-disques embrayage / Mutter fuer die Kupplungsscheibennabe	M18×1	29,4÷31,4	3÷3,2	21,6÷23,1
Dado fissaggio motore al telaio / Nut for fixing the motor to the frame Ecrou de fixation moteur au châssis / Mutter zum Festschrauben des Motors an den Rahmen	M8×1,25	29,4÷31,4	3÷3,2	21,6÷23,1
Dado perno rotazione forcellone / Nut for fork rotation pin Ecrou du goujon rotation fourche / Mutter für den Zapfen für die Gabeldrehung	M12×1,5	49÷52	5÷5,3	36,2÷38,3
Dado perno ruota posteriore / Nut, rear wheel pin Ecrou pivot roue arrière / Mutter für Hinterradachse	M16×1,5	68,6÷73,5	7÷7,5	50,6÷54,2
Vite fissaggio corona dentata ruota posteriore / Screw for rear wheel crown gear Vis de fixation couronne dentée roue arrière / Schraube für den Hinterradzahnkranz	M8×1,25	29,4÷31,4	3÷3,2	21,6÷23,1
Vite fissaggio gambe forcella alla base e testa di sterzo / Screw for fixing the fork leg to the base and steering head Vis de fixation à la base jambe fourche et tête de braquage / Schraube zum Festschrauben der Gabelbeine an den Fuß und Steuerungskopf	M8×1,25	44÷46	4,5÷4,7	32,5÷34
Tappo spurgo pinza freno / Brake caliper drain plug Bouchon de curage étrier de drainage / Ablaßpropfen für die Bremszange	—	8÷1,2	0,8÷1,2	5,9÷8,8